Tadex

GEDA®
ORIGINAL

GEDA KATALOG PRODUKTÓW

THE NEXT LEVEL

SPIS TREŚCI

GEDA BatteryLadderLIFT	3
GEDA STAR	7
GEDA MINI / MAXI	13
GEDA LIFT	19
GEDA SOLARLIFT	25
GEDA 500 Z/ZP	28
GEDA 1200 Z/ZP	34
GEDA 1500 Z/ZP	44
GEDA MULTILIFT P12	60
GEDA PH 2737	62
GEDA AB 450 / 650	66
GEDA AB 650 M	68
GEDA RUBBISH CHUTE STANDARD / COMFORT	70

GEDA® BatteryLadder LIFT

- Bezprzewodowa obsługa za pomocą wygodnego pilota radiowego
- Ekstremalnie krótki czas montażu wynoszący zaledwie ok. 5 minut
- Opłacalne - począwszy od pierwszego piętra
- Drabina 3 w 1 - zwykła drabina, drabina przylegająca i LIFTLadder
- Szybkie ładowanie - 100% naładowania po ok. 2 godzinach
- Możliwość sterowania przez WLAN / aplikację mobilną

Światowa innowacja! GEDA BatteryLadderLIFT

GEDA BatteryLadderLIFT to nowość wśród kompaktowych podnośników do materiałów: wygodnie transportuje wszelkie materiały wzdłuż elewacji, bez plączących się kabli i jest szybki i łatwy w instalacji. Niezależnie od tego, czy chodzi o projekty renowacyjne, nowe place budowy, glazurników, malarzy, monterów okien, stolarzy, firmy przeprowadzkowe czy majsterkowiczów - praktycznie nie ma ograniczeń co do możliwych zastosowań.

Zmontowana przez jedną osobę w mniej niż pięć minut, kompaktowa innowacja firmy GEDA wykorzystuje potężny akumulator litowo-jonowy 24 V / 10 Ah i różne platformy do transportu wszystkich rodzajów materiałów o masie do 120 kg. Po naciśnięciu przycisku wygodny pilot radiowy wprawia kompaktowe urządzenie w ruch od 0 do 15 m / min. Każda wysokość od 2,2 m do 10 m może być łatwo osiągnięta dzięki sprytnemu połączeniu drabiny i / lub drabiny opartej przy pomocy wygodnego zestawu do łączenia drabiny. Nawet jeśli transport materiałów nie jest potrzebny, wszechstronna, solidna drabina z homologacją może być używana jako tradycyjna drabina budowlana.

Dane techniczne:

120 kg

10 m

15 m/min

Li-Ion 24 V/10 Ah

GEDA® Battery Ladder LIFT

Tylko kilka części i montaż bez narzędzi!

Akcesoria ładunkowe:

Platforma ładunkowa Basic Art. No. 65310

Platforma ładunkowa Standard Art. No. 65320

Platforma ładunkowa Premium Art. No. 65330

Li-Ion

Standard zdalnego sterowania radiowego

Sterowanie za pomocą aplikacji mobilnej

Download on the App Store

GET IT ON Google Play

Apple and the Apple logo are trademarks of Apple Inc., registered in the U.S. and other countries.
App Store is a service mark of Apple Inc., registered in the U.S. and other countries.
Google Play and the Google Play logo are trademarks of Google Inc.

sprzedaz@dzwigi-budowlane.pl
www.dzwigi-budowlane.pl
rental@dzwigi-budowlane.pl

GEDA LIFTLadder:

GEDA LIFTLadder 4500
Art. No. 65210

GEDA LIFTLadder 2400
Art. No. 65220

Łącznik drabiny
Art. No. 65230

Wys. podnoszenia **2.2 - 2.4 m**		**1** x GEDA LIFTLadder 2400
Wys. podnoszenia **2.2 - 6.8 m**		**1** x GEDA LIFTLadder 4500 **1** x GEDA LIFTLadder 2400 **1** x Łącznik drabiny
Wys. podnoszenia **2.2 - 10 m**	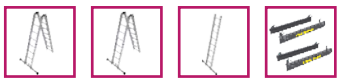	**2** x GEDA LIFTLadder 4500 **1** x GEDA LIFTLadder 2400 **2** x Łącznik drabiny

Akcesoria:

Bateria Li-Ion 24V/10 Ah
Art. No. 65420

Ładowarka 3,0 A
Art. No. 65430

Górna sekcja drabiny
Art. No. 65410

Pręt ograniczający
Art. No. 65450

Walizka transportowa +
Art. No. 65470

Twój dostawca / Your dealer:

TADEX ŻURAWIE

62-030 Luboń /k Poznania
ul. Romana Maya 1
ul. Dworcowa 47
tel. +48 61 8 666 777
kom. +48 725 653 000
kom. +48 601 149 358

www.dzwigi-budowlane.pl

GEDA®
STAR 200 STANDARD
STAR 250 COMFORT

- Lekki podnośnik z obrotowym ramieniem
- Łatwy transport materiału nawet w trudnych warunkach
- Montaż może przeprowadzić jedna osoba
- Wszechstronne opcje mocowania
- Różnorodne akcesoria do transportu ładunków

GEDA STAR

Pracownicy budowlani ze wszystkich sektorów od dziesięcioleci znają i doceniają zalety wciągników GEDA Star. Niezależnie od tego, czy są to nowe projekty, czy prace renowacyjne: wszechstronne wciągniki linowe przekonują dużą nośnością i bardzo łatwym transportem materiału, nawet w trudnych warunkach.

Szeroka gama różnych urządzeń do przenoszenia ładunków, takich jak uchwyty kubełkowe, chwytaki do płyt lub kosze skalne, pozwala na idealne dopasowanie wciągników linowych serii GEDA Star do wymagań na miejscu wykonywania prac.

Szczególnie wygodną cechą jest to, że kompaktowe urządzenia można instalować w dowolnym miejscu na rusztowaniu, w oknie, między kondygnacjami lub na dachu. Wciągarkę elektryczną można odłączyć od ramienia obrotowego, co umożliwia montaż przez jedną osobę.

GEDA®
STAR 200 STANDARD

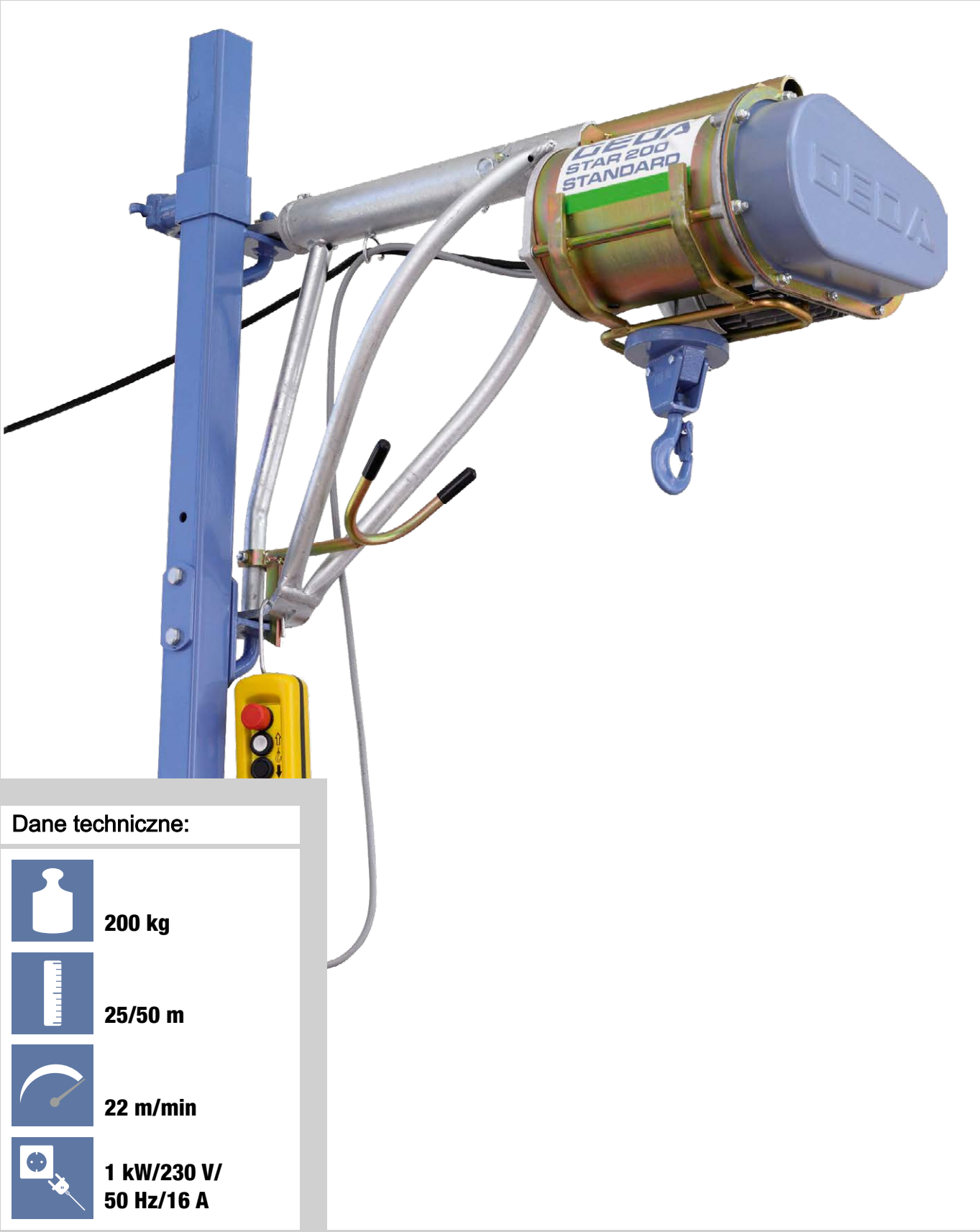

Dane techniczne:

200 kg

25/50 m

22 m/min

**1 kW/230 V/
50 Hz/16 A**

GEDA®
STAR 250 COMFORT

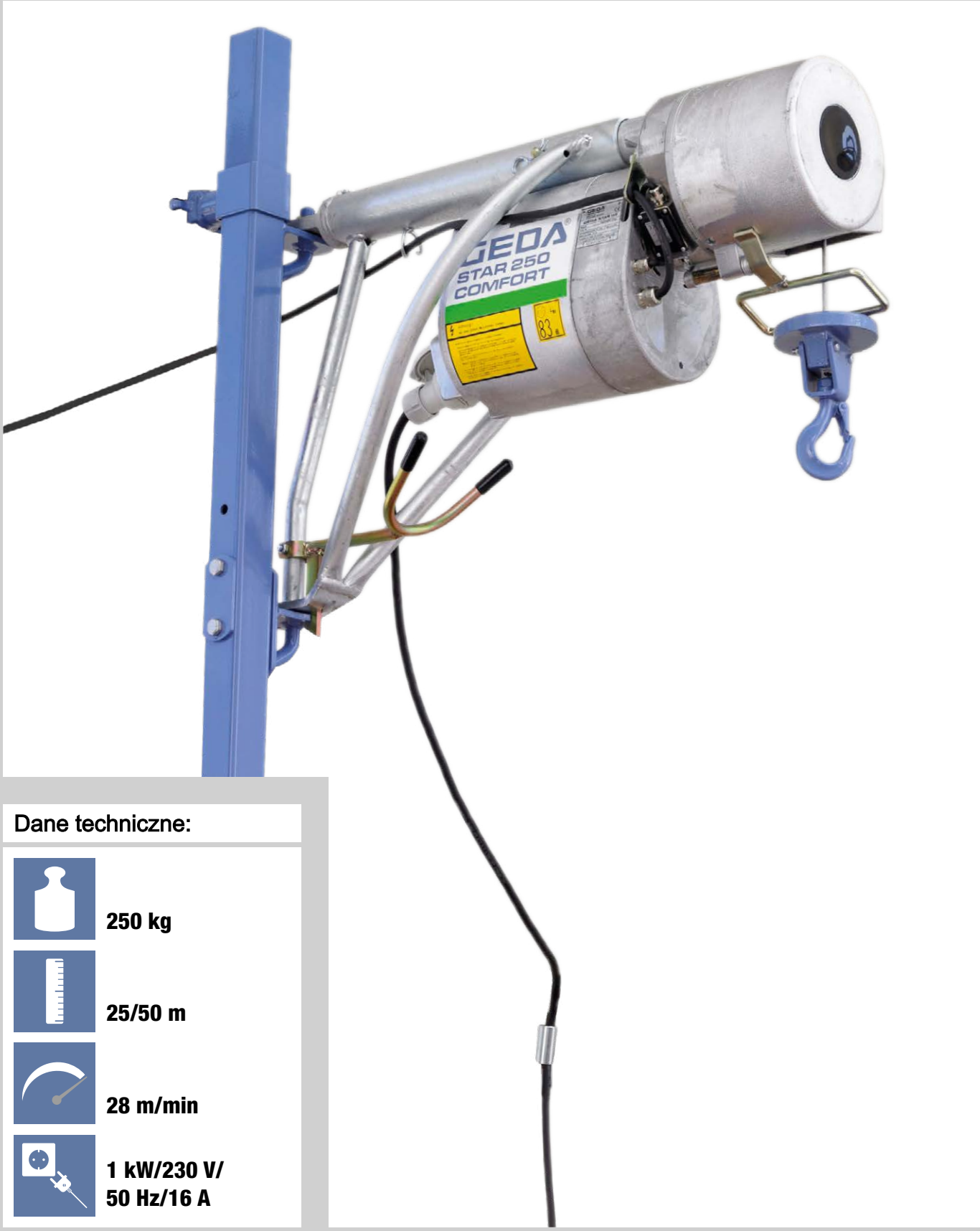

Dane techniczne:

- 250 kg
- 25/50 m
- 28 m/min
- 1 kW/230 V/ 50 Hz/16 A

GEDA® STAR

GEDA STAR

Łatwy transportu materiału nawet w trudnych warunkach

Akcesoria do montażu:

Zacisk do rusztowania

Wygodny zacisk do rusztowań rurowych 1½ ”

Art. No. 01860

Łącznik od podłogi do sufitu

Łącznik od podłogu do sufitu , teleskopowy 230-325 cm (ramię obrotowe o regulowanej wys.) do wąskich klatek schodowych itp.

Art. No. 01862

Trójnóg

Wolnostojący statyw z pojemnikiem balastowym do dachów płaskich i podłóg otwartych

Art. No. 01863

Bramki bezpieczeństwa:

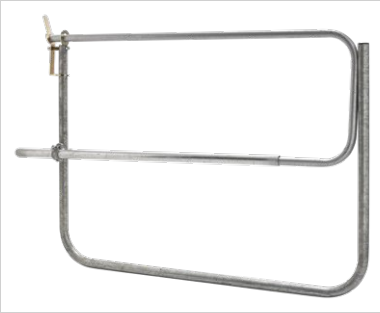

Simple
Art. No. 01206

ECO S
Art. No. 42500

Akcesoria / Urządzenia do przenoszenia ładunku:

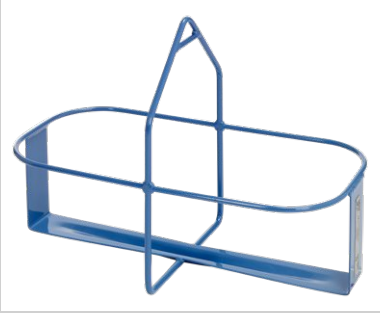

Wieszak na 2 wiadra
Art. No. 01810

Wieszak na 4 wiadra
Art. No. 01811

Uchwyt na 4 wiadra
Art. No. 01812

Pojemnik przechylny 35 l
Art. No. 01813

Pojemnik przechylny 65 l
Art. No. 01814

Pojemnik na zaprawę 65 l
Art. No. 01815

Kosz na cegły
Art. No. 01816

Zawiesie łańcuchowe do taczki
Art. No. 01817

Rama do podnoszenia desek
Art. No. 01819

Kosz dostawczy
Art. No. 01820

Twój dostawca / Your dealer:

TADEX ŻURAWIE

Tadex

www.dzwigi-budowlane.pl

62-030 Luboń /k Poznania
ul. Romana Maya 1
ul. Dworcowa 47
tel. +48 61 8 666 777
kom. +48 725 653 000
kom. +48 601 149 358

GEDA®
MINI 60 S
MAXI 120 S
MAXI 150 S

- Szybki i bezpieczny transport materia ów
- Szybki monta
- Idealny dla rusztowa malarzy czy pracy przy elewacji
- Kompleksowe funkcje dla bezpiecze stwa
- R ne akcesoria do zawieszania adunk w

GEDA MINI / MAXI

Dzięki dwóm prędkościom podnoszenia, prostemu montażowi i szerokim funkcjom bezpieczeństwa, praktyczne windy linowe z serii GEDA Mini / Maxi są idealnymi pomocnikami w racjonalnym i bezpiecznym transporcie części rusztowań i materiałów budowlanych.

Napęd bębna linowego nie jest montowany na górze, ale po prostu przymocowany do rusztowania na dole, podczas gdy lekkie ramię obrotowe można przymocować do rusztowania na żądanej wysokości. Oznacza to, że podnośniki linowe można szybko i łatwo przenosić na różnych etapach budowy.

Szeroka gama akcesoriów i urządzeń do przenoszenia ładunków sprawia, że kompaktowe podnośniki linowe są naprawdę wszechstronne w budowie. Niezależnie od tego, czy są to duże elementy rusztowań, załadowane taczki, łyżki lub inne materiały budowlane: wciągniki linowe GEDA z serii Mini / Maxi od dziesięcioleci są marką w branży budowlanej i gwarantują energooszczędny i wydajny transport materiałów za naciśnięciem jednego przycisku.

GEDA® MINI 60 S

Dane techniczne:

- 60 kg
- 40/70 m
- 23/69 m/min
- 0,25/0,75 kW/ 230 V/50 Hz/16 A

GEDA® MAXI 120 S

Dane techniczne:

- 120 kg
- 40/70 m
- 20/60 m/min
- 0,45/1,35 kW/ 230 V/50 Hz/16 A

Dostępny również w wariancie 110 V!

GEDA®
MAXI 150 S

Dane techniczne:

150 kg

40/70 m

15/45 m/min

0,45/1,35 kW/
230 V/50 Hz/16 A

Podwójna ładowność?
Dla GEDA to nic trudnego!

Stwórz mięśniaka z GEDA MAXI 150 S za pomocą zaledwie kilku akcesoriów.*

Rami ! obrotowe **(300 kg)**
Art.-Nr. 01272

Blok haka **(300 kg)**
Art.-Nr. 01273

Dodatkowy balast
Art.-Nr. 56956

GEDA® MINI / MAXI

GEDA MINI / MAXI

Szybkie i bezpieczne wciągarki do transportu materiału na rusztowaniach

FUNKCJE DLA BEZPIECZEŃSTWA:

Łatwe zakładanie liny na wysięgniku bez demontażu rolki

Zintegrowany wyłącznik krańcowy wyłącza się automatycznie po osiągnięciu wysięgnika, przeciążeniu lub zaczepieniu o rusztowanie

Silnik zatrzymuje się, gdy lina zrobi się luźna przez co pozostaje napięta na bębnie

Rami ! obrotowe:

Rami ! obrotowe
Art.-Nr. 05711

Wspornik ramienia obrotowego
Art.-Nr. 29497

Zabezpieczenia:

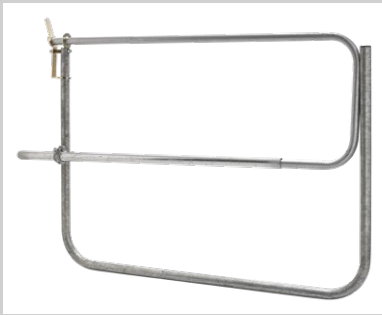

Simple
Art.-Nr. 01206

ECO S
Art.-Nr. 42500

Akcesoria:

Hak adunkowy
Art.-Nr. 01408

Uchwyt na 5 hak w
Art.-Nr. 01827

Wiadro wywrotkowe 35l
Art.-Nr. 01813

Wieszaki na 4 wiadra
Art.-Nr. 01812

Wiadro wywrotkowe 65 l
Art.-Nr. 01814

Wiadro silosowe 65 l
Art.-Nr. 01815

Zawiesia
Art.-Nr. 01432

Uchwyt na dwa wiadra
Art.-Nr. 01810

Uchwyt na 4 wiadra
Art.-Nr. 01811

Kosz na ceg y
Art.-Nr. 01816

Zawiesia a cuchowe do taczek
Art.-Nr. 01817

Chwytak do p yt
Art.-Nr. 01819

Du y kosz
Art.-Nr. 01820

W zek transportowy
Art.-Nr. 47760

Twój dostawca / Your dealer:

TADEX ŻURAWIE

Tadex

www.dzwigi-budowlane.pl

62-030 Luboń /k Poznania
ul. Romana Maya 1
ul. Dworcowa 47

tel. +48 61 8 666 777
kom. +48 725 653 000
kom. +48 601 149 358

GEDA®
LIFT 200 STANDARD
LIFT 250 COMFORT
FIXLIFT 250

- Sprawdzony tysiące razy - idealny pomocnik w transporcie na placu budowy
- Łatwy montaż bez narzędzi
- Solidne wykonanie
- Kompleksowe funkcje bezpieczeństwa
- Podnoszenie różnorodnych ładunków

GEDA LIFT

Szybka i łatwa konfiguracja bez użycia narzędzi, solidne wykonanie, niewielkie zapotrzebowanie na miejsce i wszechstronne możliwości zastosowania GEDA LIFT od dziesięcioleci przekonują sprzedawców ze wszystkich sektorów. Nie bez powodu tradycyjny produkt GEDA został sprzedany ponad 85 000 razy. Dzięki specjalnym akcesoriom prawie wszystkie materiały można transportować na dach lub do wnętrza budynku. Niezależnie od tego, czy jesteś hydraulikiem, murarzem, architektem wnętrz, dekarzem czy glazurnikiem - GEDA LIFT oferuje odpowiedni nośnik do każdego materiału budowlanego i każdego zastosowania.

W zależności od warunków na placu budowy, możesz wybrać jeden z trzech różnych wariantów podnoszenia o prędkości podnoszenia do 38 m / min. Podłączenie prądu przemiennego wystarcza do transportu materiału o masie do 250 kg. Nośność zależy od konstrukcji aluminiowych elementów drabiny, nachylenia i długości szyny.

GEDA® LIFT 200 STANDARD

Dane techniczne:

- 200 kg
- 19 m
- 25 m/min
- 1 kW/230 V/ 50 Hz/16 A

GEDA® LIFT 250 COMFORT

Dane techniczne:

- 250 kg
- 19 m
- 30 m/min
- 1,3 kW/230 V/ 50 Hz/16 A

Dostępny również w wariancie 110 V!

GEDA®
FIXLIFT 250

Dane techniczne:

- 250 kg
- 19 m
- 19/38 m/min
- 0,6/1,2 kW/230 V/ 50 Hz/16 A

Elastyczny system podnoszenia GEDA LIFT!

Akcesoria:

Art.-Nr. 03378

Art.-Nr. 03379

Art.-Nr. 02888

Art.-Nr. 02889

Art.-Nr. 05643

Art.-Nr. 02893

Art.-Nr. 02862

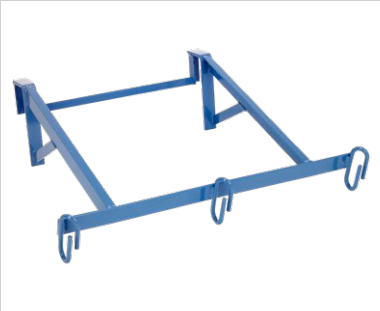

!
Art.-Nr. 02817

" Art.-Nr. 02895

$ #
Art.-Nr. 02253

Platforma dla dach wek
Art.-Nr. 02860

Art.-Nr. 02831

Akcesoria:

Art.-Nr. 02812

Zasobnik przechylny z mechanizmem przechylnym
Art.-Nr. 02818

Za % ' (')
Art.-Nr. 02877

* % ' (')
Art.-Nr. 02828

Uk +
, Art.-Nr. 02822

W
Art.-Nr. 02884

Art.-Nr. 02826

#
+ +Art.-Nr. 02886

Sanie jezdne przechylne
Art.-Nr. 02855

* -
Art.-Nr. 02856

Twój dostawca / Your dealer:

TADEX ŻURAWIE

Tadex

www.dzwigi-budowlane.pl

62-030 Luboń /k Poznania
ul. Romana Maya 1
ul. Dworcowa 47

tel. +48 61 8 666 777
kom. +48 725 653 000
kom. +48 601 149 358

GEDA® SOLARLIFT

rental@dzwigi-budowlane.pl www.dzwigi-budowlane. pl sprzedaz@dzwigi-budowlane.pl

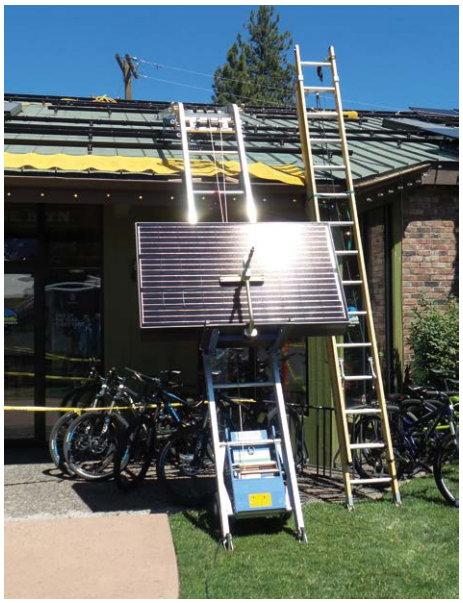

GEDA SOLARLIFT

Bardzo wrażliwe elementy słoneczne i moduły fotowoltaiczne można bezpiecznie przetransportować na dach za pomocą GEDA Solarlift. Specjalnie zaprojektowana platforma gwarantuje delikatny transport cennych modułów i utrzymuje wrażliwy ładunek bezpiecznie na miejscu.

GEDA Solarlift sprawdza się także w transporcie i magazynowaniu. Urządzenie można łatwo przenieść na miejsce użytkowania, ponieważ elementy można zdemontować na pojedyncze części.

Po przybyciu na plac budowy urządzenie zachwyca szybką i łatwą konfiguracją bez dodatkowych narzędzi i znajduje swoje miejsce nawet na trudno dostępnych placach budowy, ponieważ kompaktowa jednostka podstawowa zajmuje niewiele miejsca.

Oprócz wariantów jednostopniowych, GEDA Lift 200 Standard i GEDA Lift 250 Comfort, dostępny jest również dwustopniowy GEDA Fixlift 250.

Dane techniczne:

250 kg

19 m

19/38 m/min

0,6/1,2 kW/230 V/ 50 Hz/16 A

Akcesoria:

Art.-Nr. 03378

Art.-Nr. 03379

Art.-Nr. 02888

Art.-Nr. 02889

3 21
Art.-Nr. 05643

Art.-Nr. 02893

Oslona przednia platformy uni.
Art.-Nr. 02862

Plarforma do paneli słonecznych
Art.-Nr. 02908

Art.-Nr. 02831

* /
Art.-Nr. 02877

* /
Art.-Nr. 02828

Uk +
,
Art.-Nr. 02822

1
Art.-Nr. 02826

+
Art.-Nr. 46309

Twój dostawca / Your dealer:

TADEX ŻURAWIE

Tadex

www.dzwigi-budowlane.pl

62-030 Luboń /k Poznania
ul. Romana Maya 1
ul. Dworcowa 47

tel. +48 61 8 666 777
kom. +48 725 653 000
kom. +48 601 149 358

GEDA® 500 Z/ZP

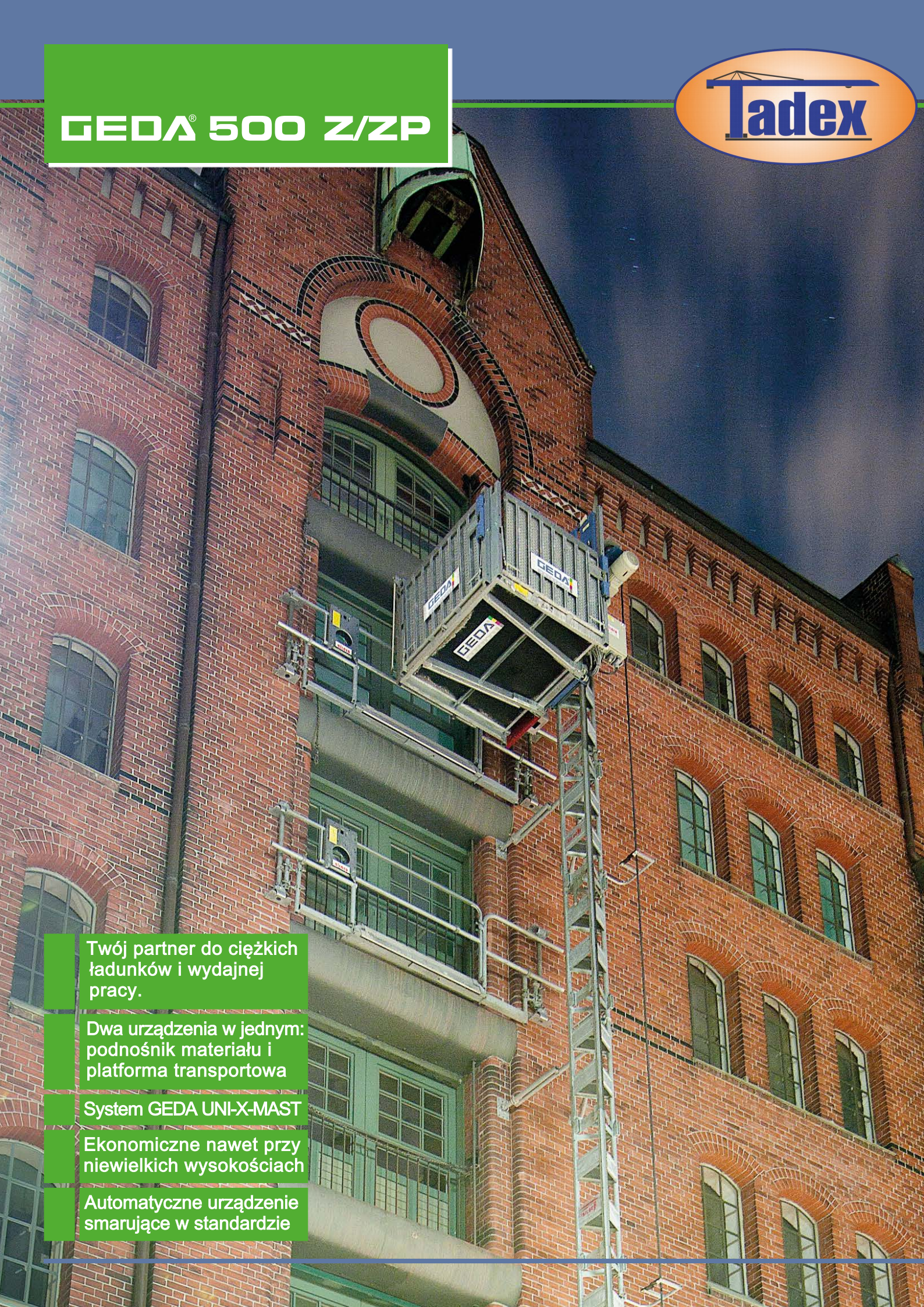

- Twój partner do ciężkich ładunków i wydajnej pracy.
- Dwa urządzenia w jednym: podnośnik materiału i platforma transportowa
- System GEDA UNI-X-MAST
- Ekonomiczne nawet przy niewielkich wysokościach
- Automatyczne urządzenie smarujące w standardzie

GEDA® 500 Z/ZP

GEDA 500 Z/ZP

Platforma transportowa GEDA 500 Z / ZP została specjalnie zaprojektowana do użytku w trudnych warunkach na placu budowy i jest niezwykle elastyczna . Dzięki dwóm oddzielnym elementom sterującym może być używany jako podnośnik materiałowy lub jako platforma transportowa dla pasażerów i materiałów . Prędkość podnoszenia 24 m / min w trybie materiałowym i 12 m / min w trybie pasażerskim zapewnia szybki postęp budowy.

Platforma transportowa 500 Z / ZP to niezastąpiona pomoc przy szybkim montażu rusztowań , jak również przy późniejszej pracy na budowie . Dzięki niewielkim wymaganiom przestrzennym, dużej nośności i różnym możliwościom zastosowania wciągnik budowlany oszczędza czas i zapewnia optymalne procesy logistyczne na miejscu.

Każdy plac budowy ma własne wyzwania , dlatego różne wersje platform z różnymi drzwiami załadunkowymi i klapami umożliwiają optymalne dostosowanie GEDA 500 Z / ZP do wymagań na miejscu . Przestronna platforma ładunkowa bez osłony zapewnia wystarczającą ilość miejsca na wszelkiego rodzaju materiały budowlane.

Dane techniczne:

500/850 kg
5 osób

100 m

12/24 m/min

3.0/6.1 kW/400 V/ 50 Hz/16 A

GEDA® 500 Z/ZP

Platforma:

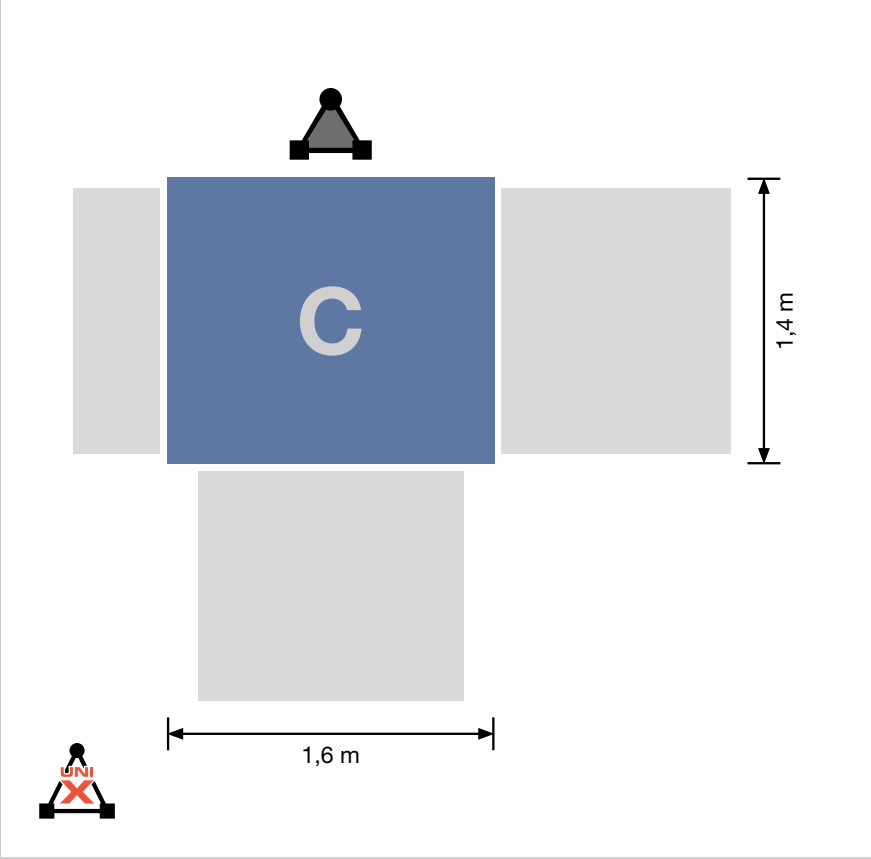

GEDA 500 Z/ZP platforma C 2 rampy załadunkowe / 1 rampa rozładunkowa

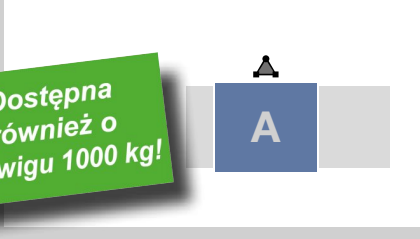

Dostępna również o udźwigu 1000 kg!

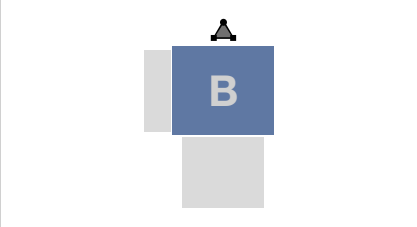

Zalecane bramki bezpieczeństwa:

Comfort
Art. No. 01212

Comfort incl. sheet metal panel
Art. No. 68301

VARIO LITE
Art. No. 68200

VARIO/VARIO +
Art. No. 68000;68050

Akcesoria:

Aby zapoznać się z szeroką gamą akcesoriów, odwiedź:
www.geda.de

Dodatkowe bramki bezpieczeństwa:

Art. No. 01217	Standard
Art. No. 01268	Standard-Basic
Art. No. 68311	Standard incl. sheet metal panel
Art. No. 68312	Standard-Basic incl. sheet metal panel

Wymagania przestrzenne:

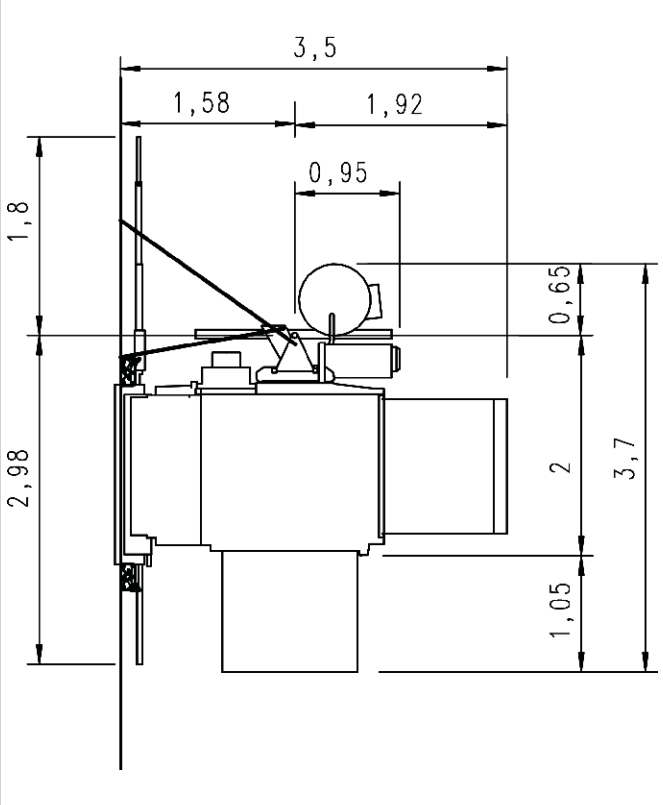

Normalne zapotrzebowanie na miejsce przed ścianą

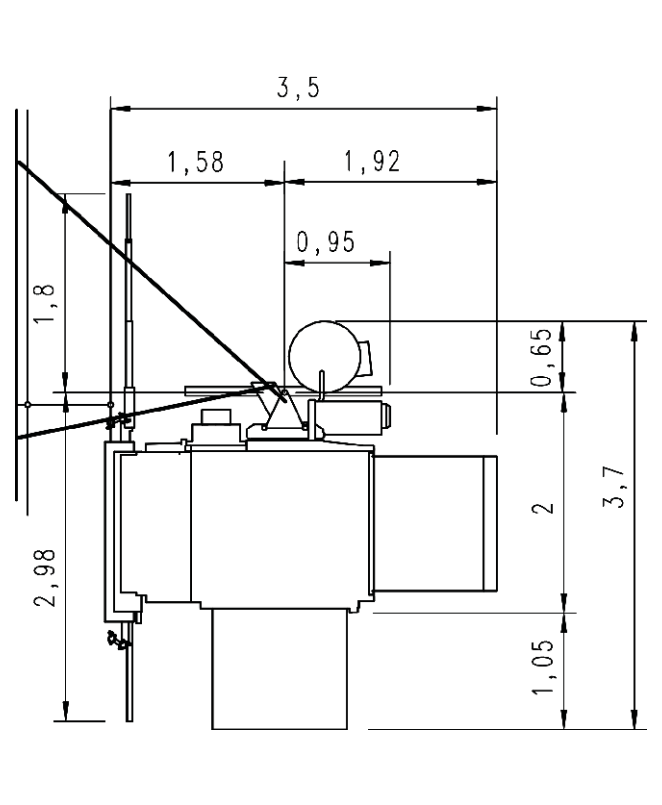

Normalne zapotrzebowanie na miejsce przed rusztowaniem

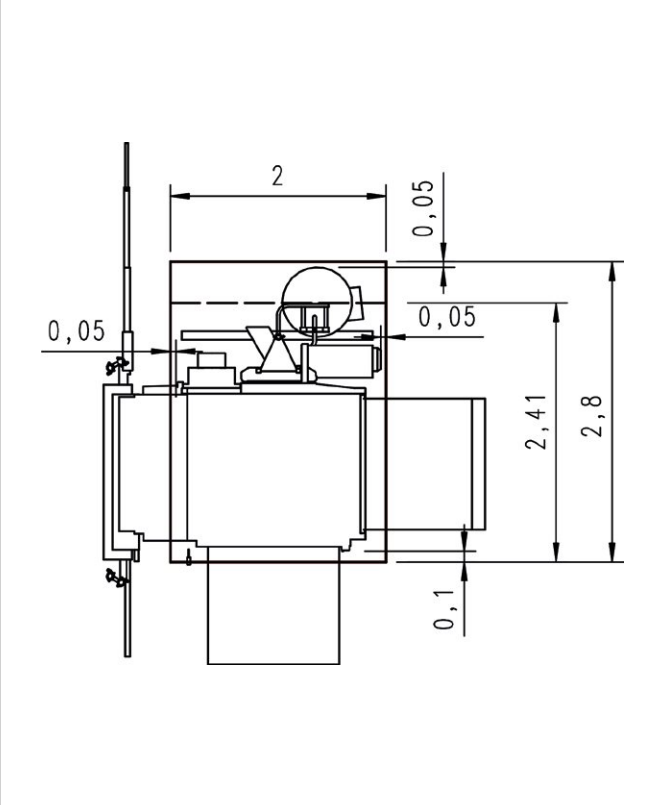

Wymiary szybu (transport nieosobowy)

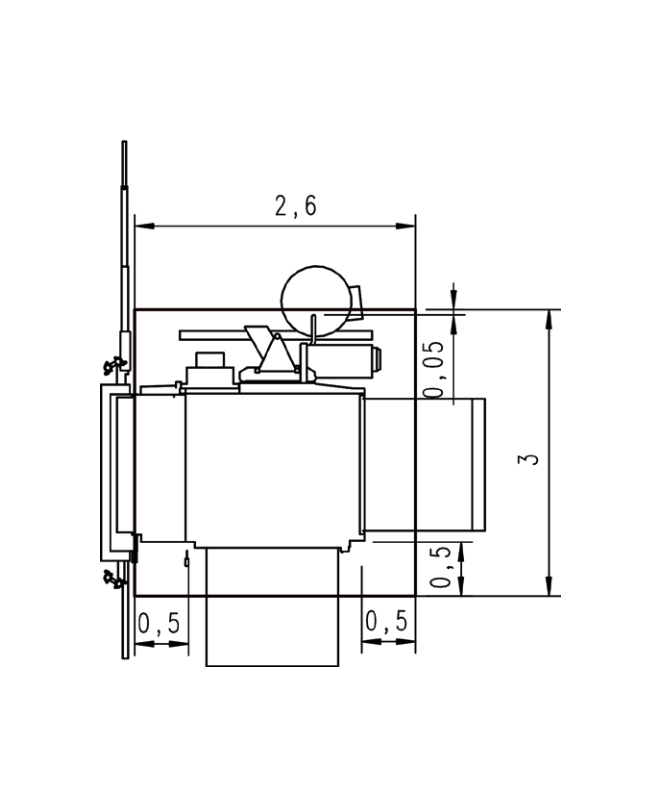

Wymiary szybu (transport osobowy)

GEDA® 500 Z/ZP

Platforma:

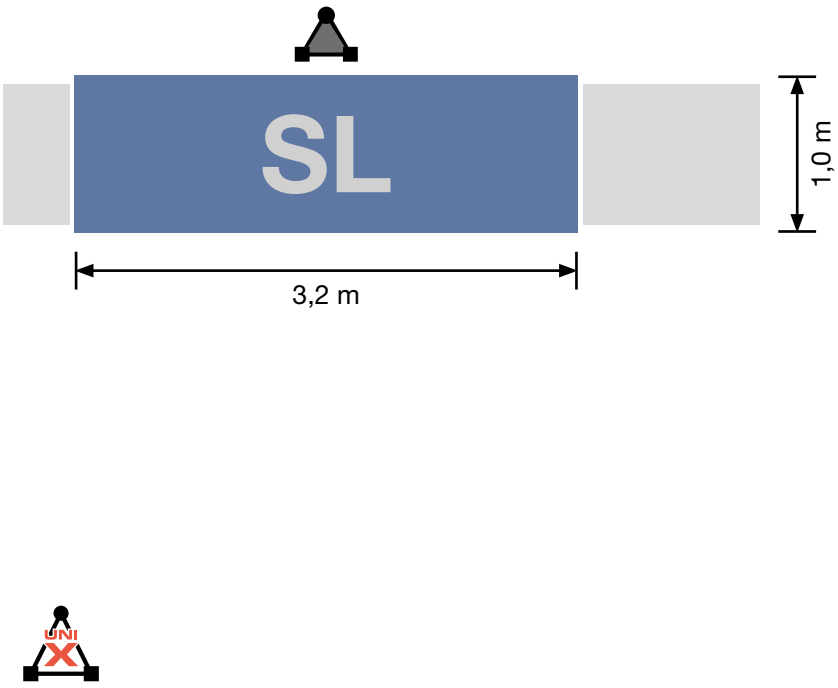

GEDA 500 Z/ZP platforma SL 2 rampy załadunkowe / 1 rampa rozładunkowa

Zalecane bramki bezpieczeństwa:

Comfort
Art. No. 01212

Comfort incl. sheet metal panel
Art. No. 68301

VARIO LITE
Art. No. 68200

VARIO/VARIO +
Art. No. 68000;68050

Twój dostawca / Your dealer:

TADEX ŻURAWIE

62-030 Luboń /k Poznania
ul. Romana Maya 1
ul. Dworcowa 47
tel. +48 61 8 666 777
kom. +48 725 653 000
kom. +48 601 149 358

www.dzwigi-budowlane.pl

Dodatkowe bramki bezpieczeństwa:

Art. No. 01217	Standard
Art. No. 01268	Standard-Basic
Art. No. 68311	Standard incl. sheet metal panel
Art. No. 68312	Standard-Basic incl. sheet metal panel

Wymagania przestrzenne:

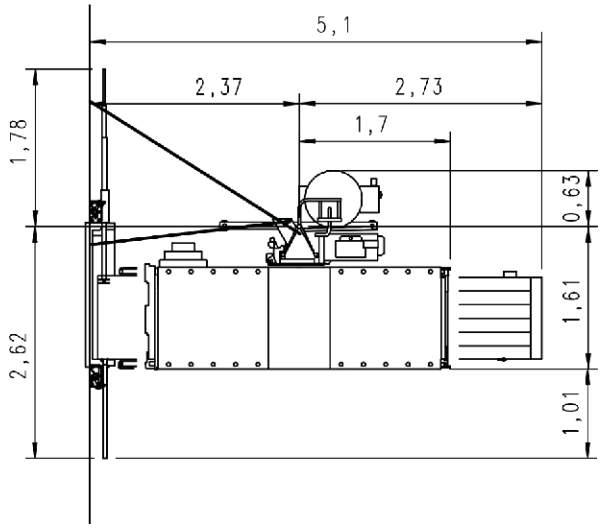

Normalne zapotrzebowanie na miejsce przed ścianą

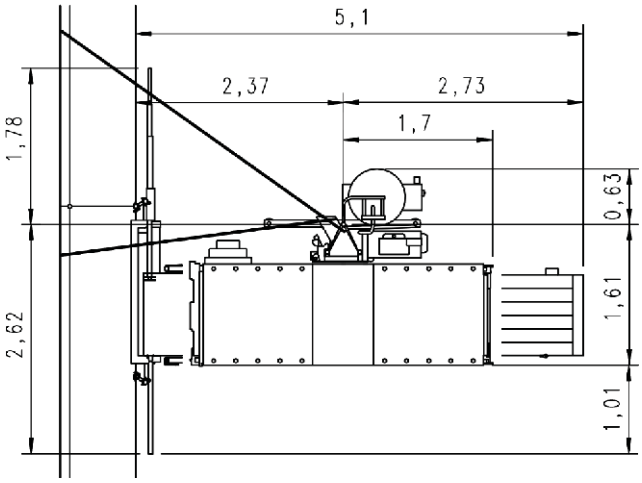

Normalne zapotrzebowanie na miejsce przed rusztowaniem

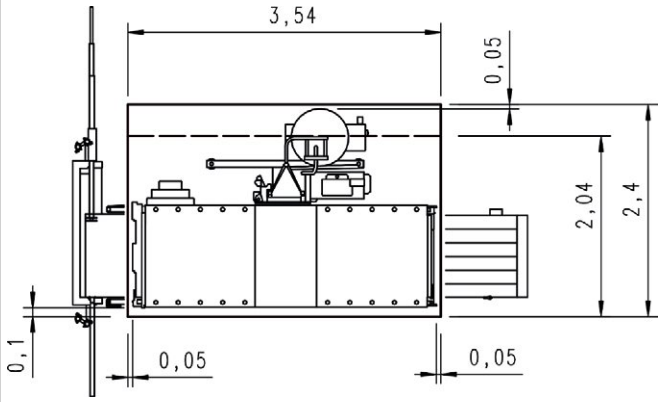

Wymiary szybu (transport nieosobowy)

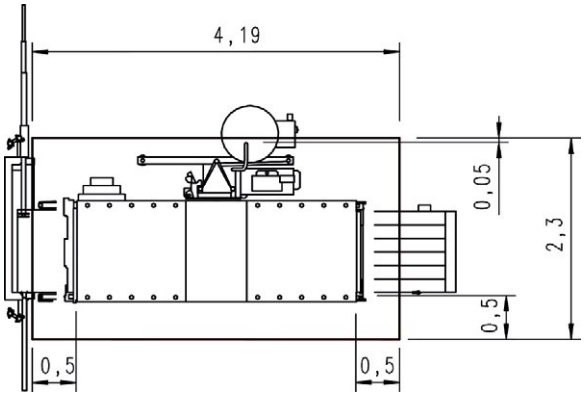

Wymiary szybu (transport osobowy)

GEDA® 1200 Z/ZP

- Twój potężny partner do ciężkich ładunków i wydajnej pracy
- Dwa urządzenia w jednym: podnośnik materiału i platforma transportowa
- Duża objętość ładunkowa umożliwia transport wszelkiego rodzaju materiałów budowlanych
- Bezpieczny załadunek i rozładunek
- Automatyczne urządzenie smarujące w standardzie

GEDA® 1200 Z/ZP

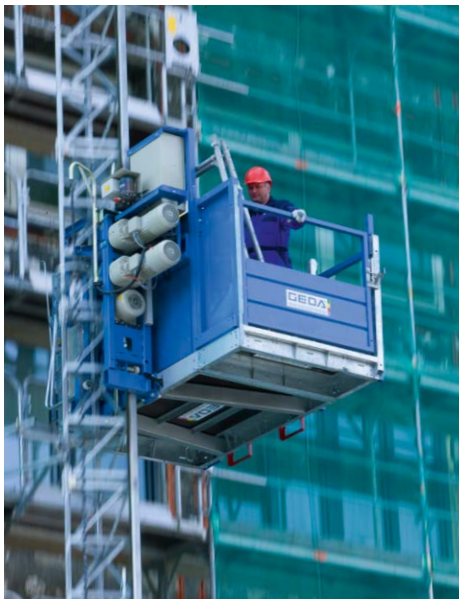

GEDA 1200 Z/ZP

Duża ładowność platformy transportowej GEDA 1200 Z / ZP umożliwia szybki i bezpieczny transport nawet nieporęcznych i ciężkich materiałów budowlanych.

Dzięki dwóm oddzielnym sterowaniom GEDA 1200 Z / ZP może być używana po prostu jako wciągnik do materiałów o prędkości podnoszenia 24 m / min lub jako platforma transportowa dla pasażerów i materiałów o prędkości podnoszenia 12 m / min .

Różne moduły platform o różnych nośnościach i rozmiarach oferują właściwe rozwiązanie dla każdego obszaru zastosowania i każdego wyzwania na placu budowy.

Platforma transportowa, pomimo dużej nośności do 1500 kg, prowadzona jest tylko na jednym maszcie sprawdzonego systemu GEDA VARIO-MAST.

Dane techniczne:

1500 kg
7 osób

150 m

12/24 m/min

2 x 3.0/6.1 kW/400 V/ 50 Hz/32 A

GEDA® 1200 Z/ZP

Platforma:

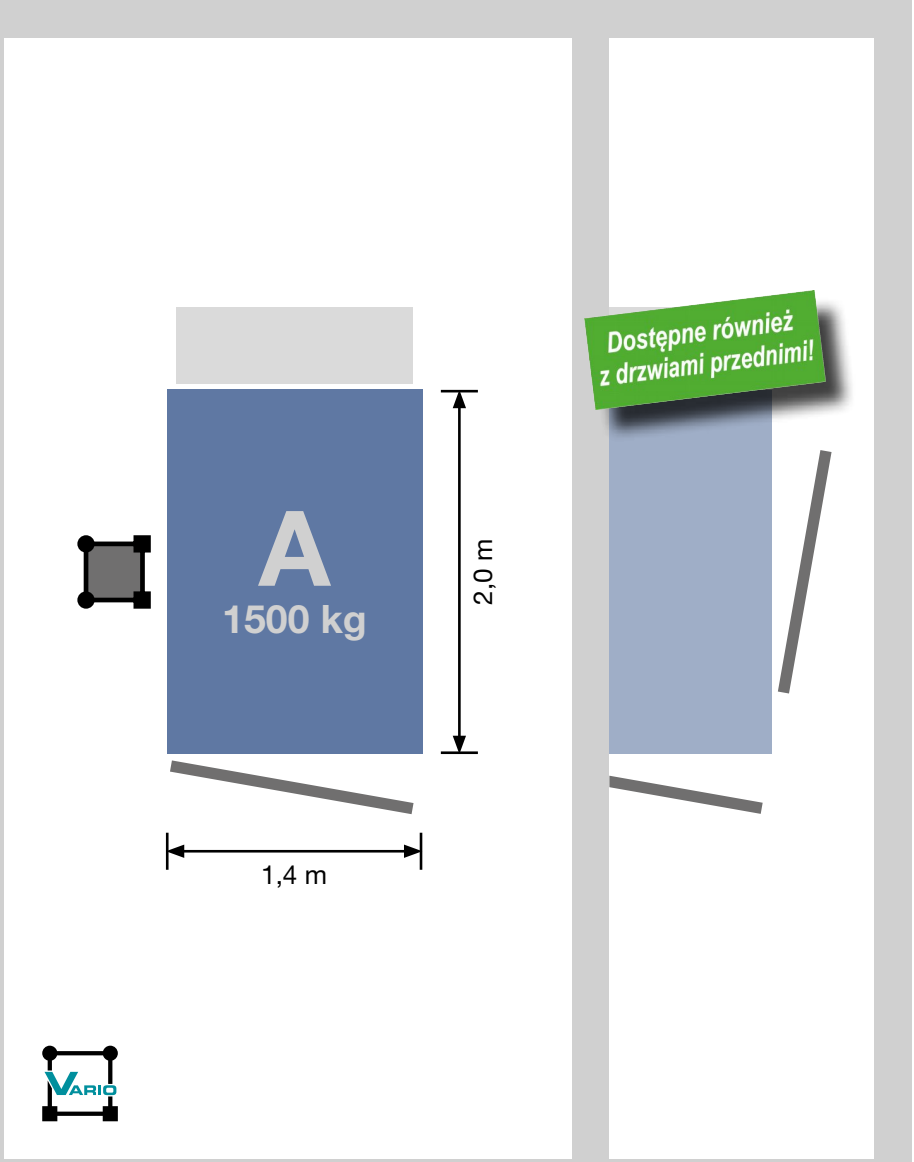

GEDA 1200 Z/ZP platforma A 1 drzwi załadunkowe / 1 rampa wyładowcza

Zalecane bramki bezpieczeństwa:

Comfort
Art. No. 01212

Comfort incl. sheet metal panel
Art. No. 68301

VARIO LITE
Art. No. 68200

VARIO/VARIO +
Art. No. 68000;68050

Akcesoria:

Aby zapoznać się z szeroką gamą akcesoriów, odwiedź:
www.geda.de

Dodatkowe bramki bezpieczeństwa:

Art. No. 01217	Standard
Art. No. 01268	Standard-Basic
Art. No. 68311	Standard incl. sheet metal panel
Art. No. 68312	Standard-Basic incl. sheet metal panel

Wymagania przestrzenne:

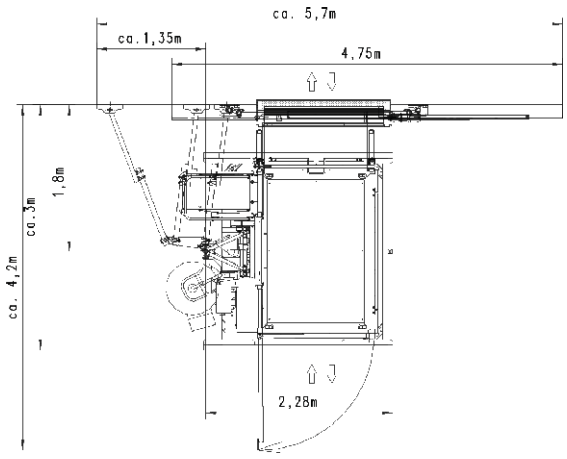

Normalne zapotrzebowanie na miejsce przed ścianą

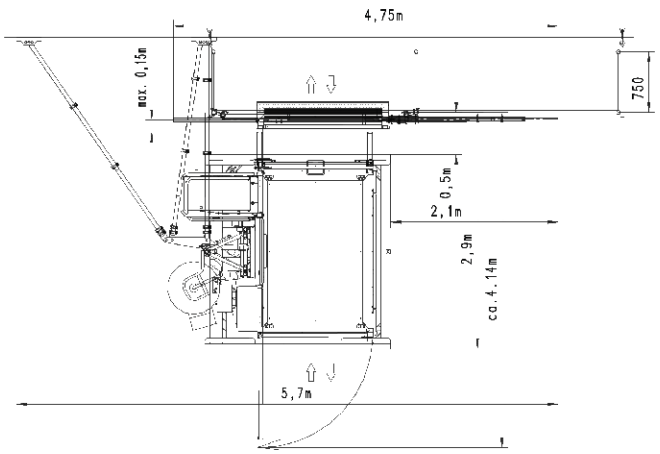

Normalne zapotrzebowanie na miejsce przed rusztowaniem

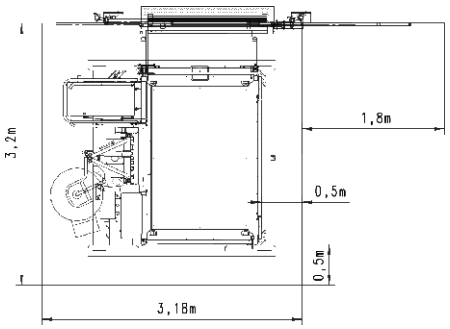

Wymiary szybu (transport osobowy)

GEDA® 1200 Z/ZP

Platforma:

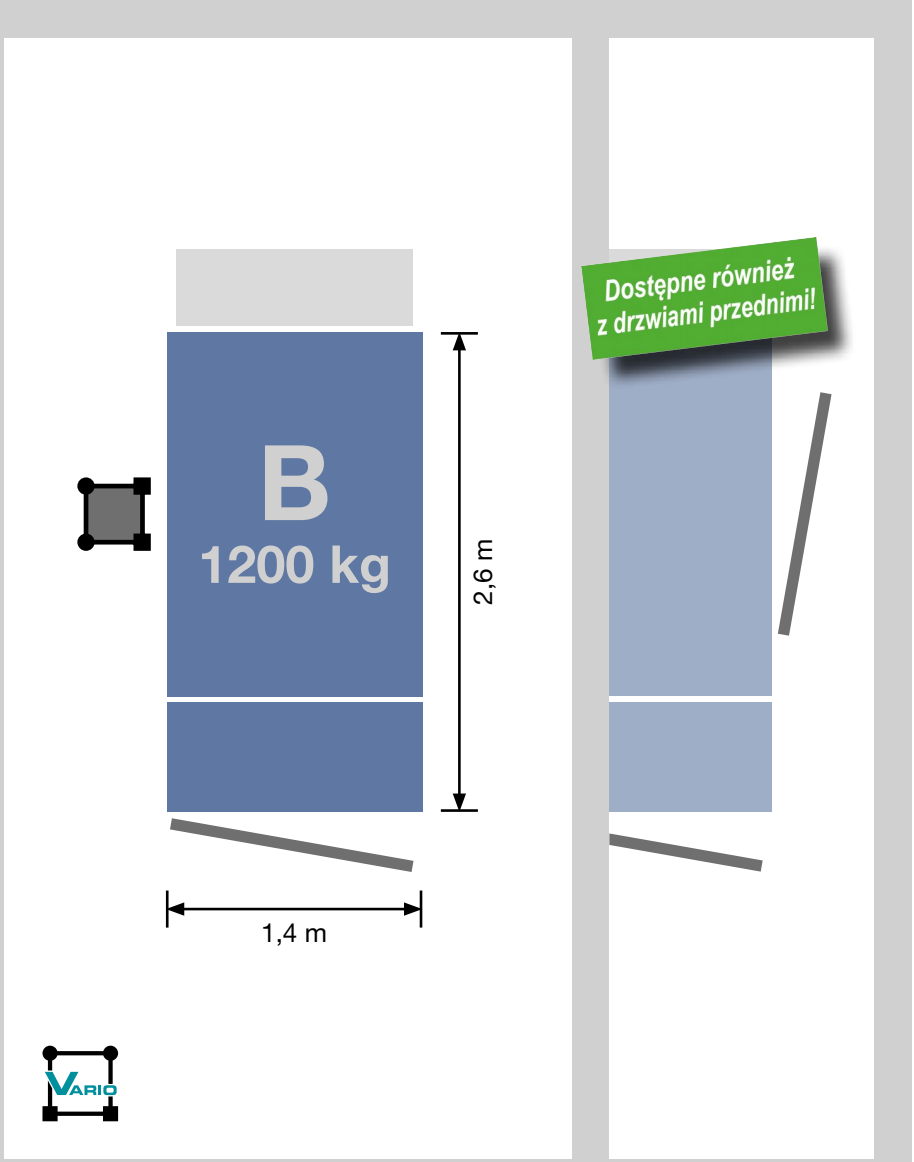

GEDA 1200 Z/ZP platforma B 1 drzwi załadunkowe / 1 rampa wyładowcza

Zalecane bramki bezpieczeństwa:

Comfort
Art. No. 01212

Comfort incl. sheet metal panel
Art. No. 68301

VARIO LITE
Art. No. 68200

VARIO/VARIO +
Art. No. 68000;68050

Akcesoria:

Aby zapoznać się z szeroką gamą akcesoriów, odwiedź:
www.geda.de

Dodatkowe bramki bezpieczeństwa:

Art. No. 01217	Standard
Art. No. 01268	Standard-Basic
Art. No. 68311	Standard incl. sheet metal panel
Art. No. 68312	Standard-Basic incl. sheet metal panel

Wymagania przestrzenne:

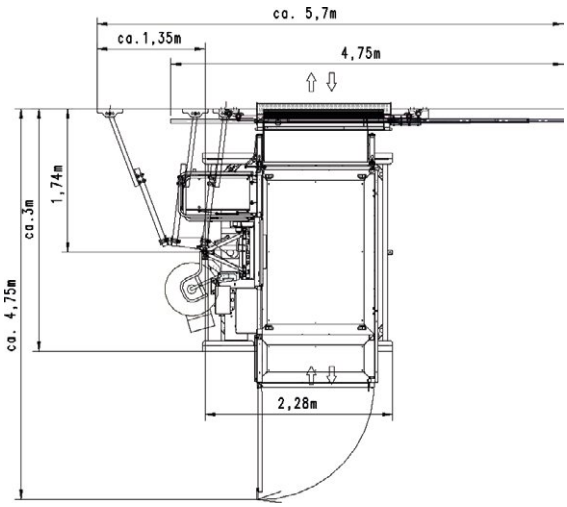

Normalne zapotrzebowanie na miejsce przed ścianą

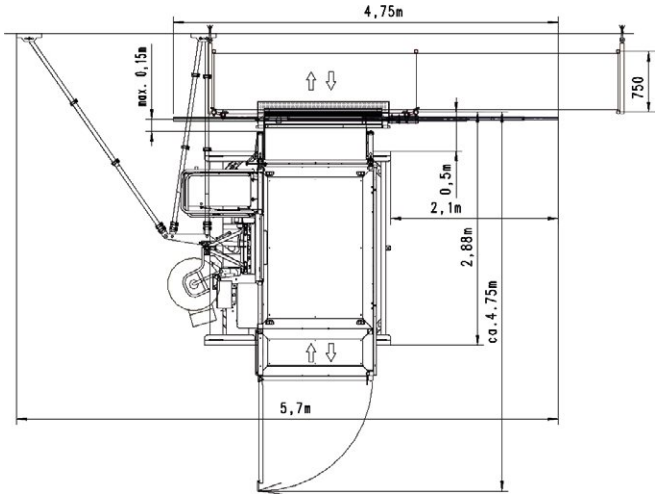

Normalne zapotrzebowanie na miejsce przed rusztowaniem

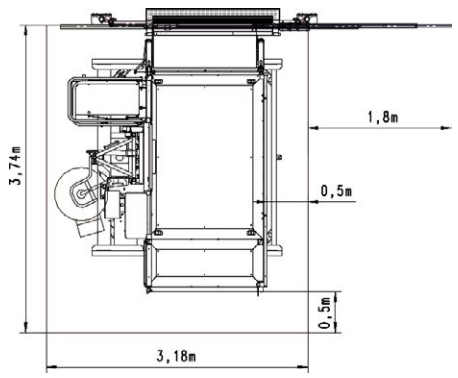

Wymiary szybu (transport osobowy)

GEDA® 1200 Z/ZP

Platforma:

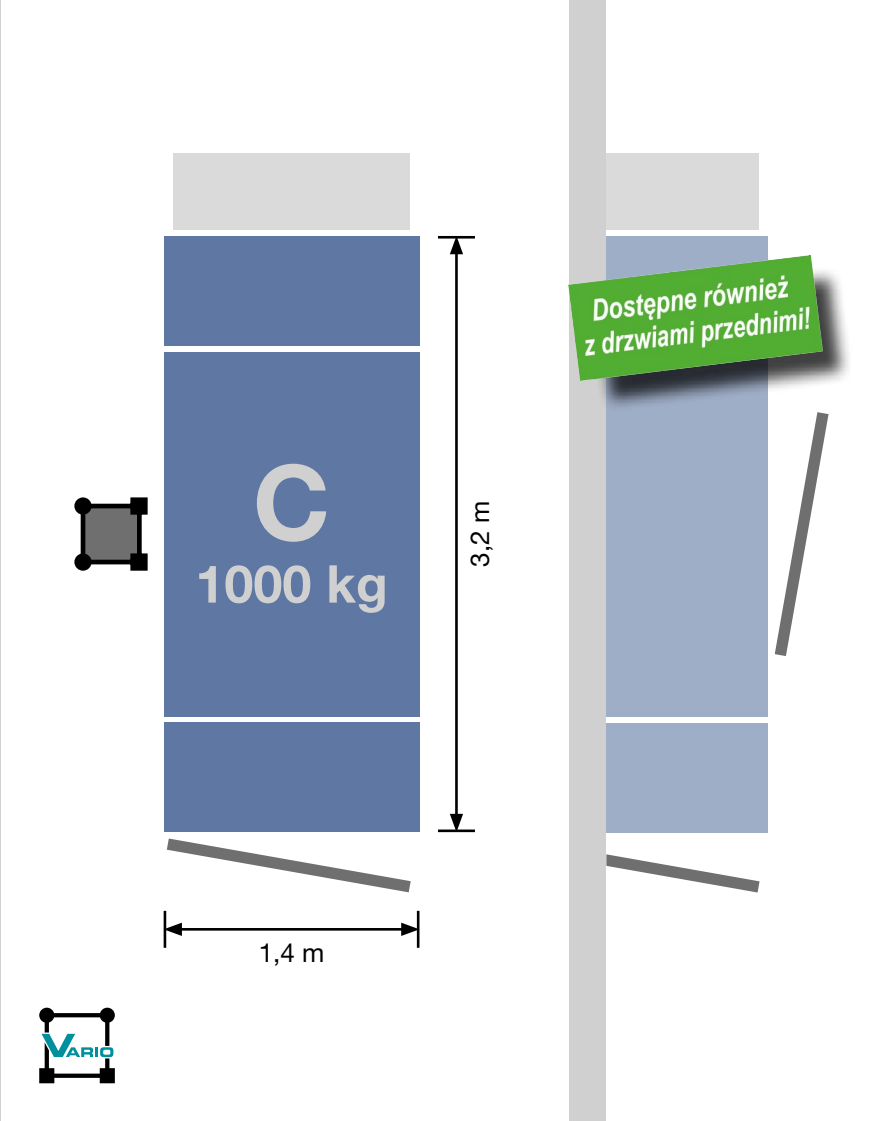

GEDA 1200 Z/ZP platforma C 1 drzwi załadunkowe / 1 rampa wyładowcza

Zalecane bramki bezpieczeństwa:

Comfort
Art. No. 01212

Comfort incl. sheet metal panel
Art. No. 68301

VARIO LITE
Art. No. 68200

VARIO/VARIO +
Art. No. 68000;68050

Akcesoria:

Aby zapoznać się z szeroką gamą akcesoriów, odwiedź:
www.geda.de

Dodatkowe bramki bezpieczeństwa:

Art. No. 01217	Standard
Art. No. 01268	Standard-Basic
Art. No. 68311	Standard incl. sheet metal panel
Art. No. 68312	Standard-Basic incl. sheet metal panel

Wymagania przestrzenne:

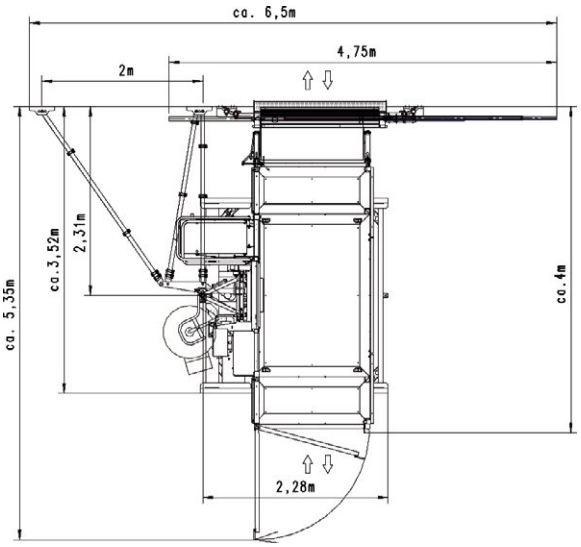

Normalne zapotrzebowanie na miejsce przed ścianą

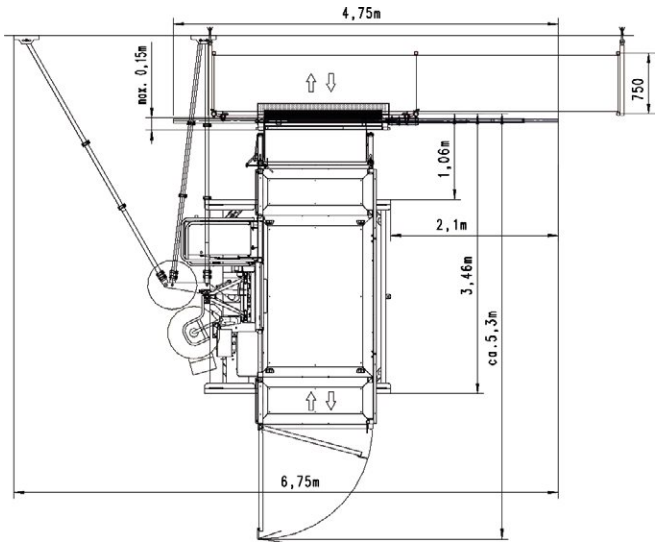

Normalne zapotrzebowanie na miejsce przed rusztowaniem

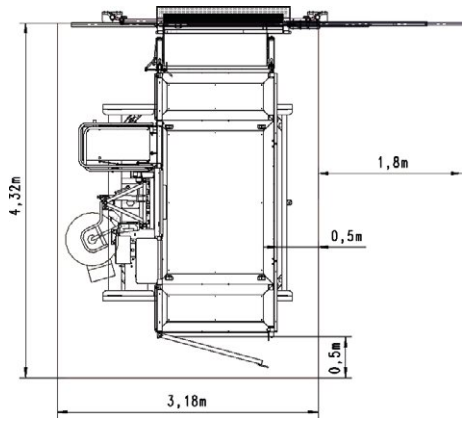

Wymiary szybu (transpor osobowy)

GEDA® 1200 Z/ZP

Platforma:

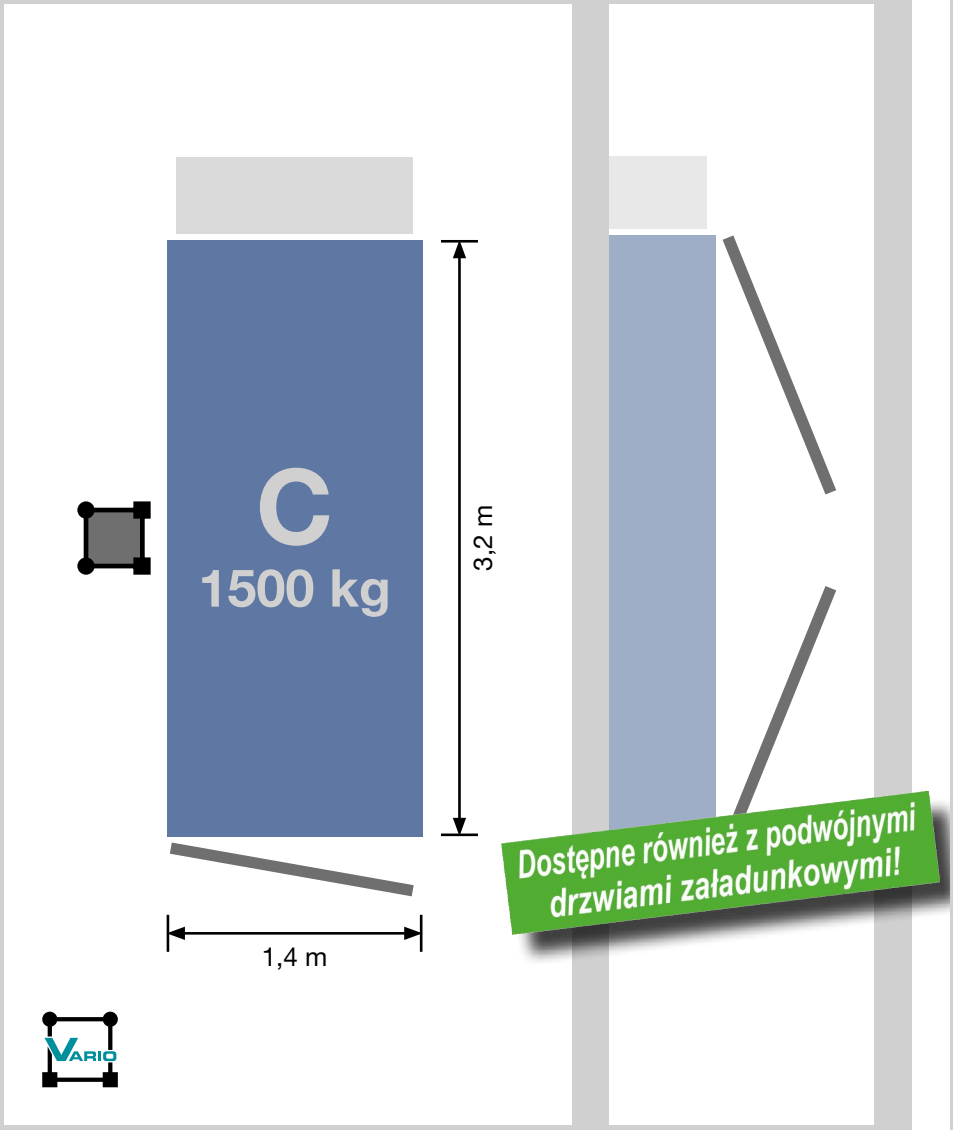

GEDA 1200 Z/ZP platforma C 1500 kg

Zalecane bramki bezpieczeństwa:

Comfort
Art. No. 01212

Comfort incl. sheet metal panel
Art. No. 68301

VARIO LITE
Art. No. 68200

VARIO/VARIO +
Art. No. 68000;68050

Twój dostawca / Your dealer:

TADEX ŻURAWIE

62-030 Luboń /k Poznania
ul. Romana Maya 1
ul. Dworcowa 47
tel. +48 61 8 666 777
kom. +48 725 653 000
kom. +48 601 149 358

www.dzwigi-budowlane.pl

Dodatkowe bramki bezpieczeństwa:

Art. No. 01217	Standard
Art. No. 01268	Standard-Basic
Art. No. 68311	Standard incl. sheet metal panel
Art. No. 68312	Standard-Basic incl. sheet metal panel

Wymagania przestrzenne:

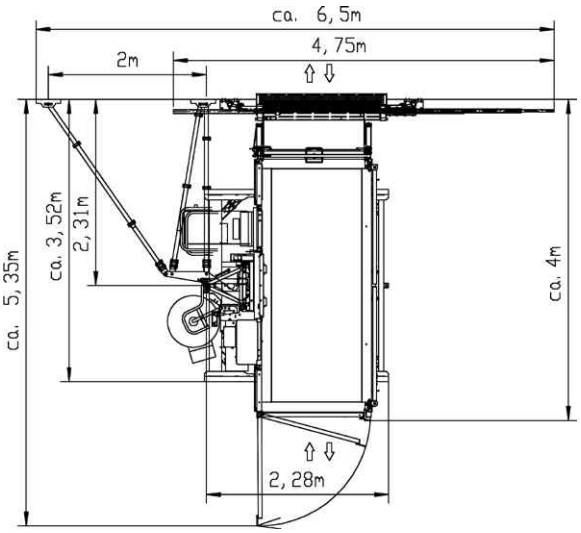

Normalne zapotrzebowanie na miejsce przed ścianą

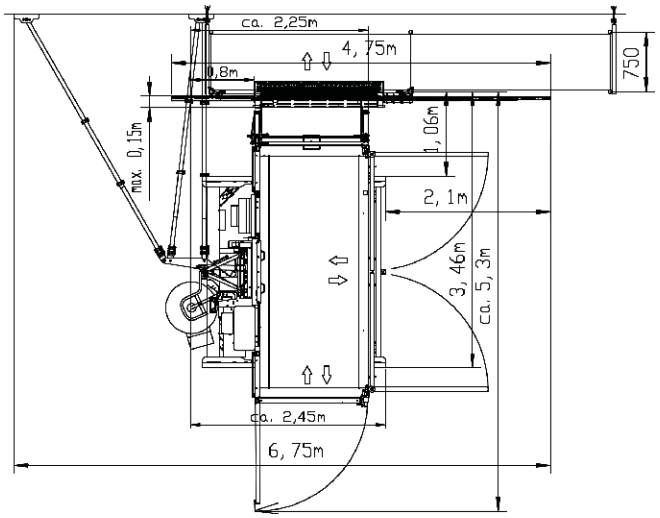

Normalne zapotrzebowanie na miejsce przed rusztowaniem

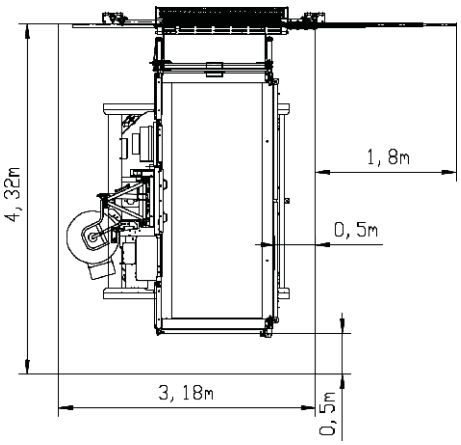

Wymiary szybu (transport osobowy)

GEDA® 1500 Z/ZP

- Dwa urządzenia w jednym: podnośnik materiału i platforma transportowa
- Elastyczność - odpowiednie platformy do każdej sytuacji na placu budowy
- System GEDA UNI-X-MAST
- Przestronna platforma do dużych i ciężkich materiałów budowlanych
- Automatyczne urządzenie smarujące w standardzie

GEDA® 1500 Z/ZP

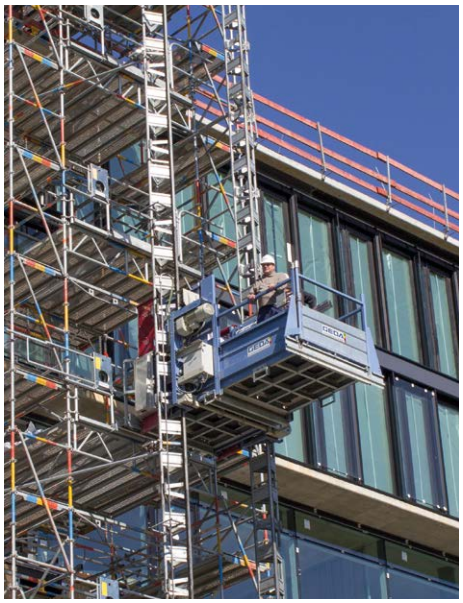

GEDA 1500 Z/ZP

Podnośnik GEDA 1500 Z/ZP może być używany jako podnośnik materiałowy lub jako platforma transportowa dla pasażerów i materiałów . Prędkość transportowa dla transportu osób i materiałów wynosi12 m / min. Dla transportu materiałów budowlanych urządzenie jest przełączane w tryb podnoszenia materiału z prędkością podnoszenia 24 m / min.

Jedno urządzenie , wiele możliwości : dwumasztowa platforma transportowa GEDA 1500 Z/ZP idealnie dopasowuje się do praktycznie każdych warunków na budowie dzięki wygodnemu systemowi modułowemu z 14 różnymi wersjami platform i różnymi ładownościami.

Duże warianty platformy ładunkowej GEDA 1500 Z/ZP oferują dużo miejsca nawet do transportu szczególnie ciężkich i nieporęcznych materiałów. Pomimo dużych obciążeń do 2000 kg, sprawdzony system podwójnego masztu zapewnia stabilny i płynny ruch podczas jazdy.

Dane techniczne:

2000 kg
7 persons

100 m

12/24 m/min

2 x 3.0/6.1 kW/
400 V/ 50 Hz/32 A

GEDA® 1500 Z/ZP

Platforma:

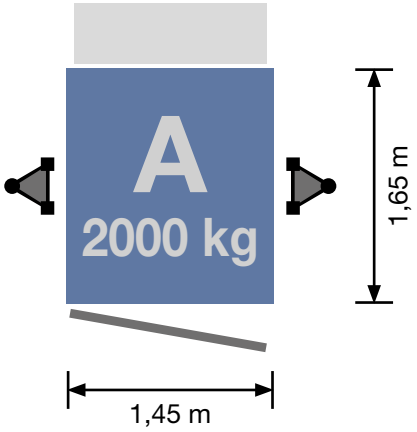

GEDA 1500 Z/ZP platforma A 1 drzwi załadunkowe / 1 rampa wyładowcza

Zalecane bramki bezpieczeństwa:

Comfort
Art. No. 01212

Comfort incl. sheet metal panel
Art. No. 68301

VARIO LITE
Art. No. 68200

VARIO/VARIO +
Art. No. 68000;68050

Akcesoria:

Aby zapoznać się z szeroką gamą akcesoriów, odwiedź:
www.geda.de

Dodatkowe bramki bezpieczeństwa:

Art. No. 01217	Standard
Art. No. 01268	Standard-Basic
Art. No. 68311	Standard incl. sheet metal panel
Art. No. 68312	Standard-Basic incl. sheet metal panel

Wymagania przestrzenne:

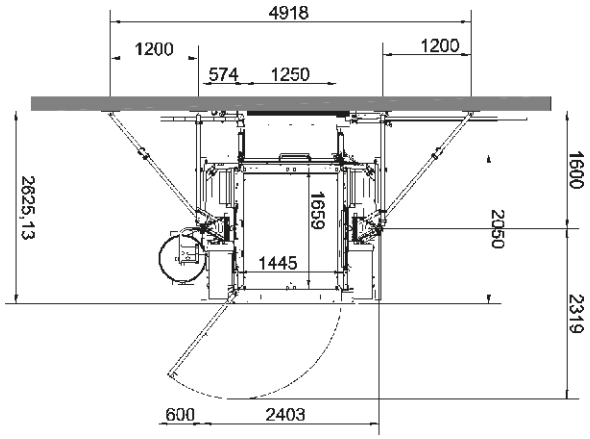

Normalne zapotrzebowanie na miejsce przed ścianą

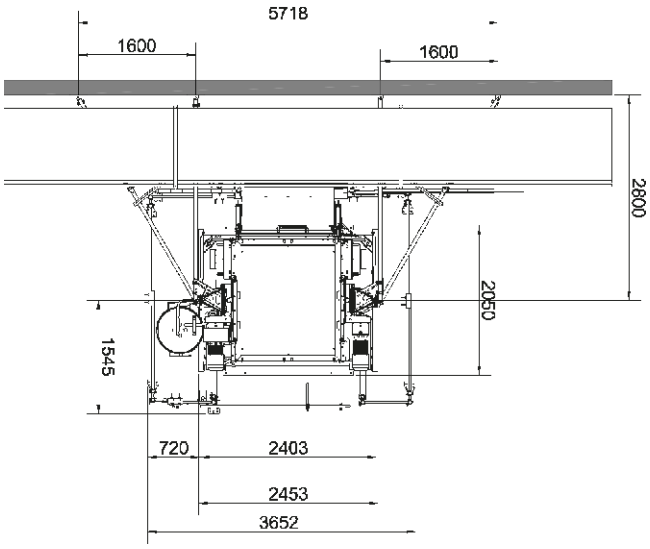

Normalne zapotrzebowanie na miejsce przed rusztowaniem

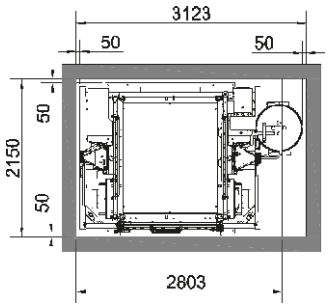

Wymiary szybu (transport nieosobowy)

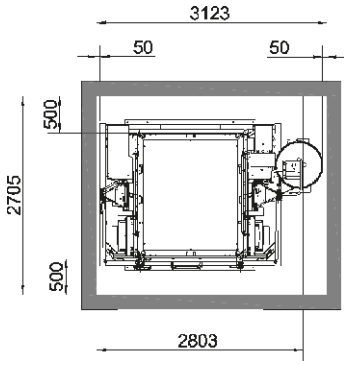

Wymiary szybu (transport osobowy)

GEDA® 1500 Z/ZP

Platforma:

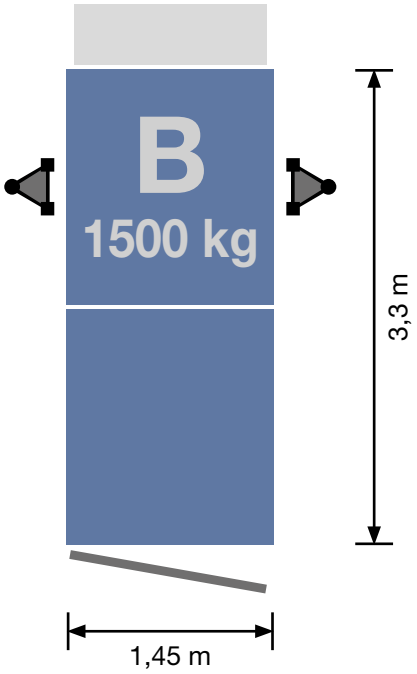

GEDA 1500 Z/ZP platforma B 1 drzwi załadunkowe / 1 rampa wyładowcza

Zalecane bramki bezpieczeństwa:

Comfort
Art. No. 01212

Comfort incl. sheet metal panel
Art. No. 68301

VARIO LITE
Art. No. 68200

VARIO/VARIO +
Art. No. 68000;68050

Akcesoria:

Aby zapoznać się z szeroką gamą akcesoriów, odwiedź:
www.geda.de

Dodatkowe bramki bezpieczeństwa:

Art. No. 01217	Standard
Art. No. 01268	Standard-Basic
Art. No. 68311	Standard incl. sheet metal panel
Art. No. 68312	Standard-Basic incl. sheet metal panel

Wymagania przestrzenne:

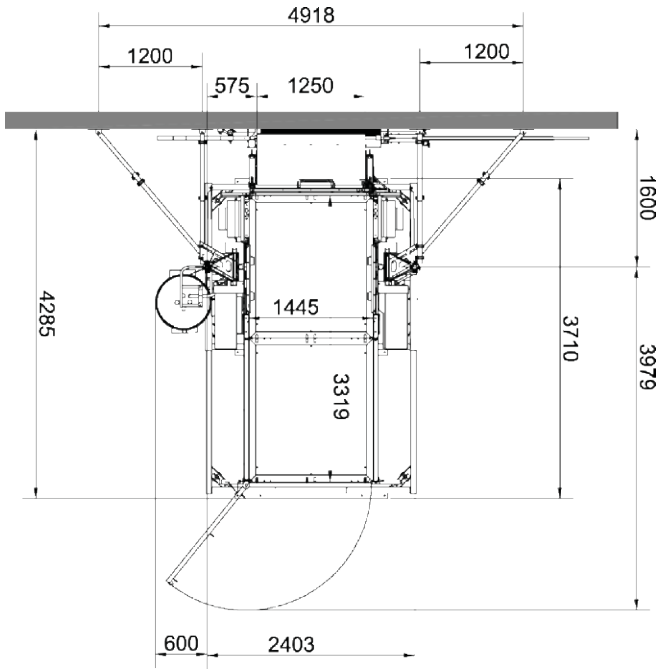

Normalne zapotrzebowanie na miejsce przed ścianą

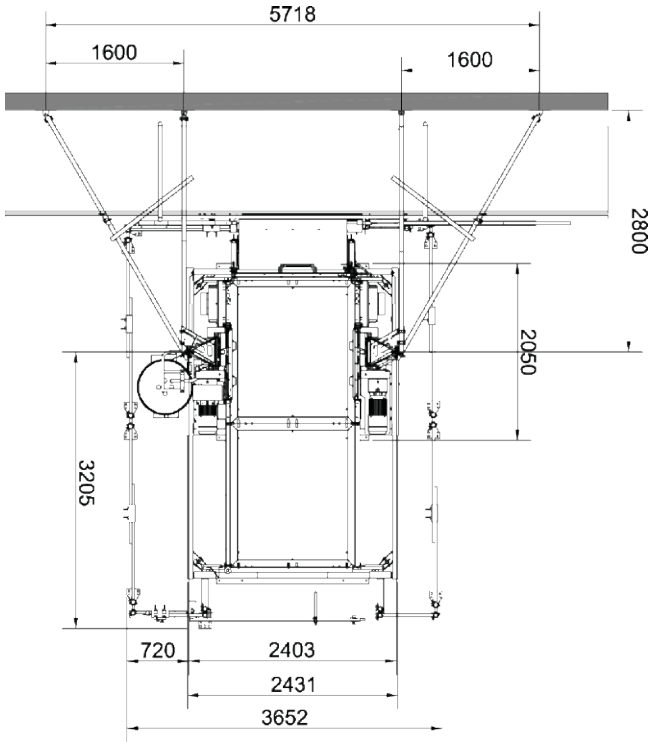

Normalne zapotrzebowanie na miejsce przed rusztowaniem

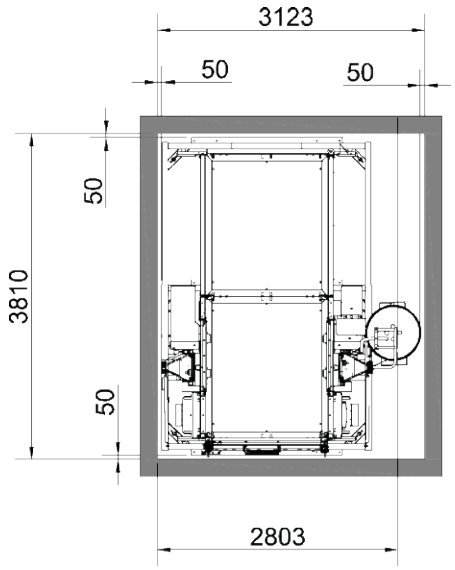

Wymiary szybu (transport nieosobowy)

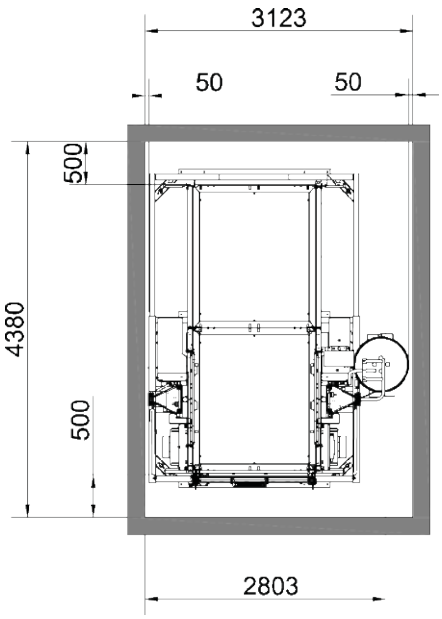

Wymiary szybu (transport osobowy)

GEDA® 1500 Z/ZP

Platforma:

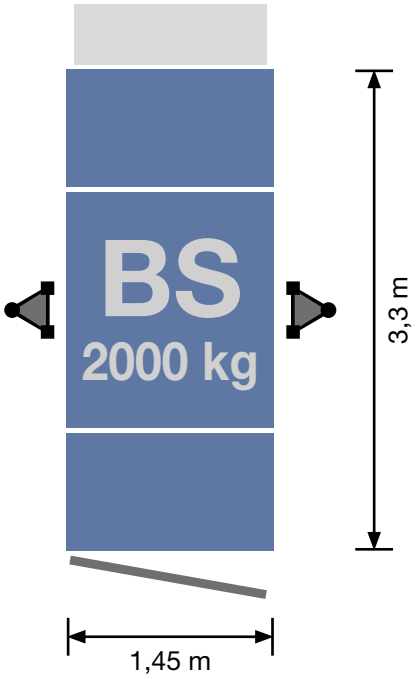

GEDA 1500 Z/ZP platforma BS 1 drzwi załadunkowe / 1 rampa wyładowcza

Zalecane bramki bezpieczeństwa:

Comfort
Art. No. 01212

Comfort incl. sheet metal panel
Art. No. 68301

VARIO LITE
Art. No. 68200

VARIO/VARIO +
Art. No. 68000;68050

Akcesoria:

Aby zapoznać się z szeroką gamą akcesoriów, odwiedź:
www.geda.de

Dodatkowe bramki bezpieczeństwa:

Art. No. 01217	Standard
Art. No. 01268	Standard-Basic
Art. No. 68311	Standard incl. sheet metal panel
Art. No. 68312	Standard-Basic incl. sheet metal panel

Wymagania przestrzenne:

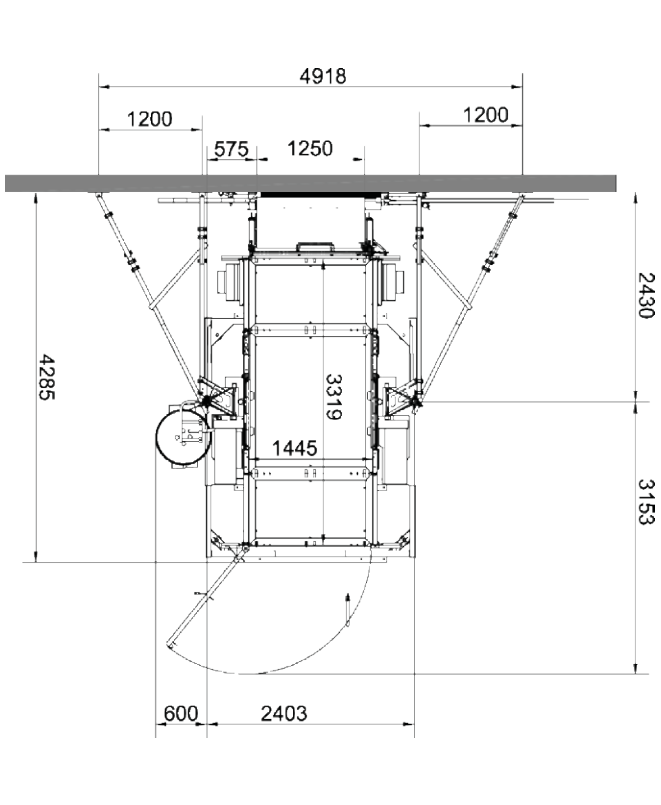

Normalne zapotrzebowanie na miejsce przed ścianą

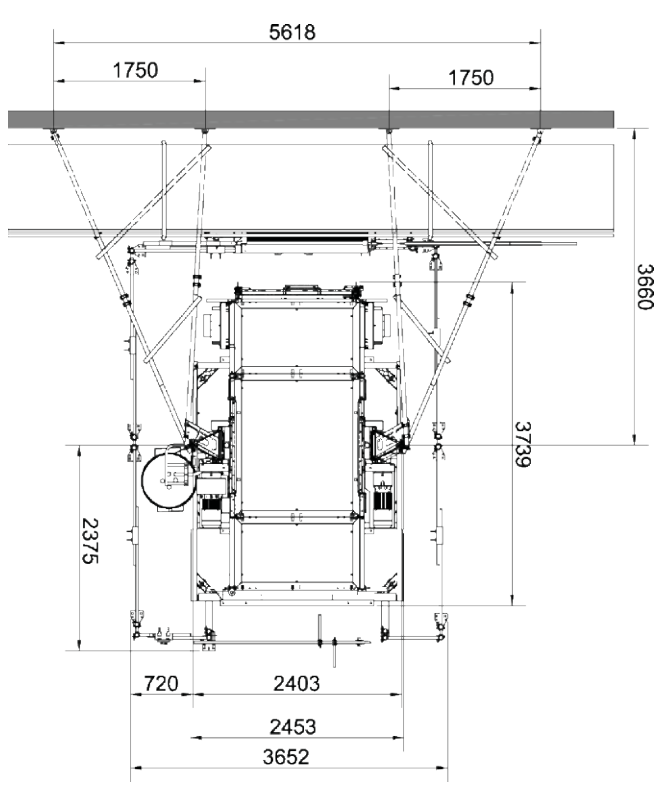

Normalne zapotrzebowanie na miejsce przed rusztowaniem

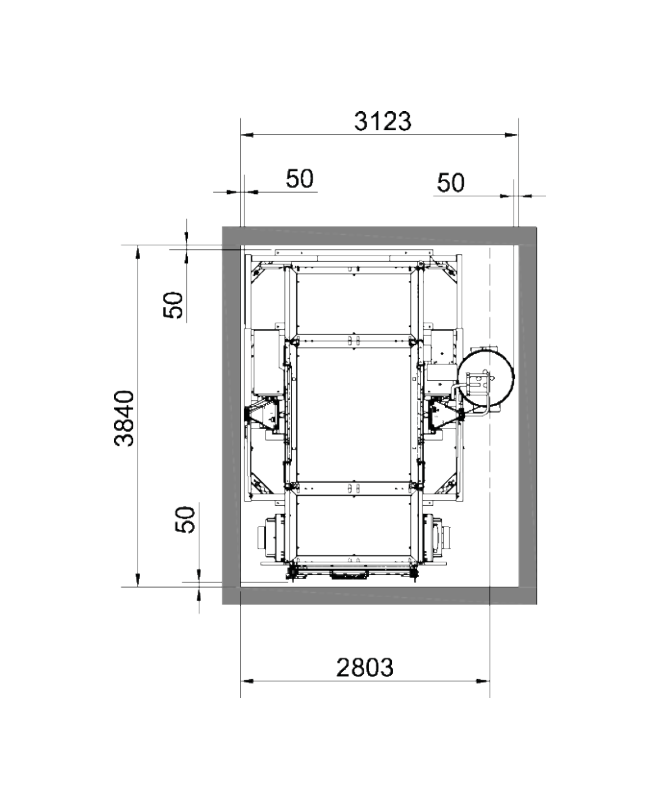

Wymiary szybu (transport nieosobowy)

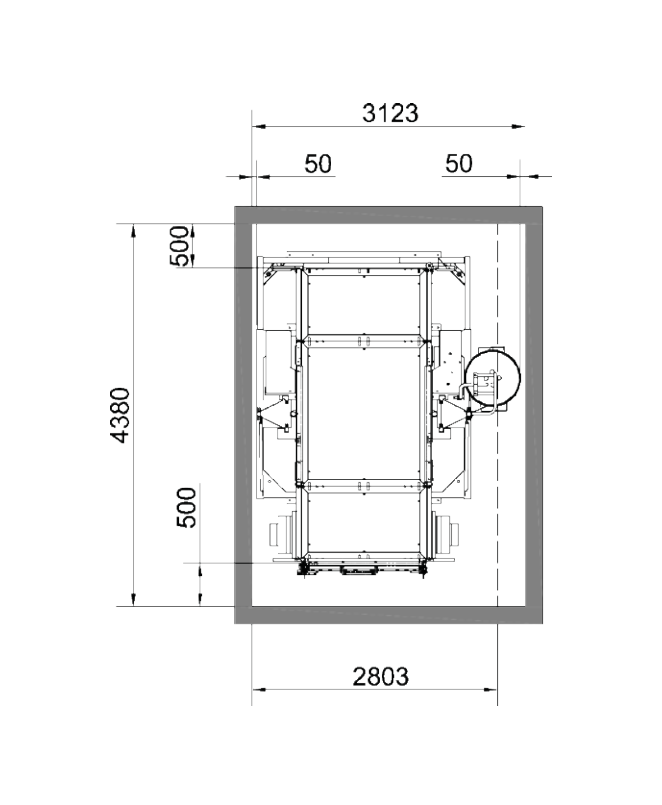

Wymiary szybu (transport osobowy)

GEDA® 1500 Z/ZP

Platforma:

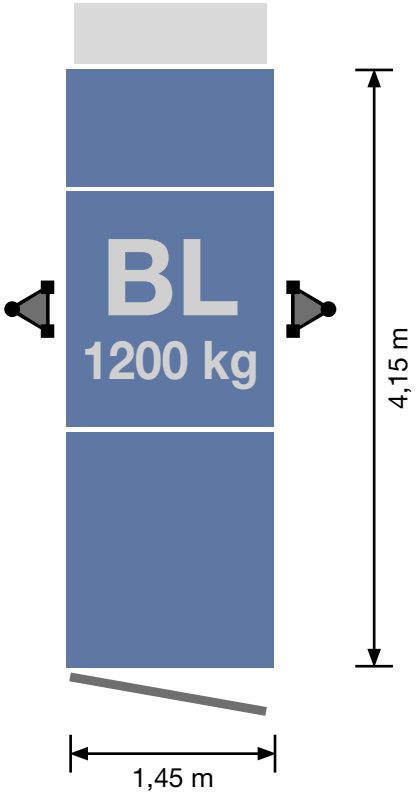

GEDA 1500 Z/ZP platforma BL 1 drzwi załadunkowe / 1 rampa wyładowcza

Zalecane bramki bezpieczeństwa:

Comfort
Art. No. 01212

Comfort incl. sheet metal panel
Art. No. 68301

VARIO LITE
Art. No. 68200

VARIO/VARIO +
Art. No. 68000;68050

Akcesoria:

Aby zapoznać się z szeroką gamą akcesoriów, odwiedź:
www.geda.de

Dodatkowe bramki bezpieczeństwa:

Art. No. 01217	Standard
Art. No. 01268	Standard-Basic
Art. No. 68311	Standard incl. sheet metal panel
Art. No. 68312	Standard-Basic incl. sheet metal panel

Wymagania przestrzenne:

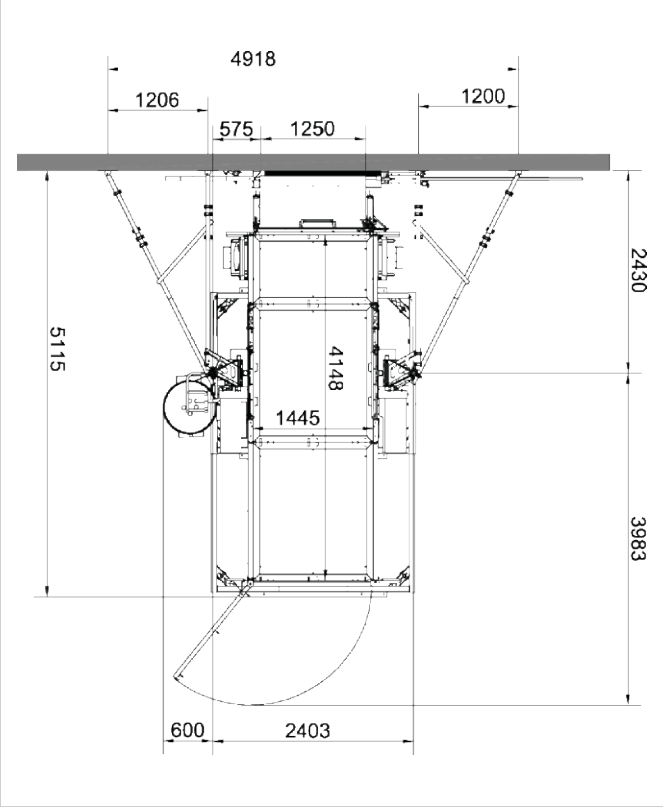

Normalne zapotrzebowanie na miejsce przed ścianą

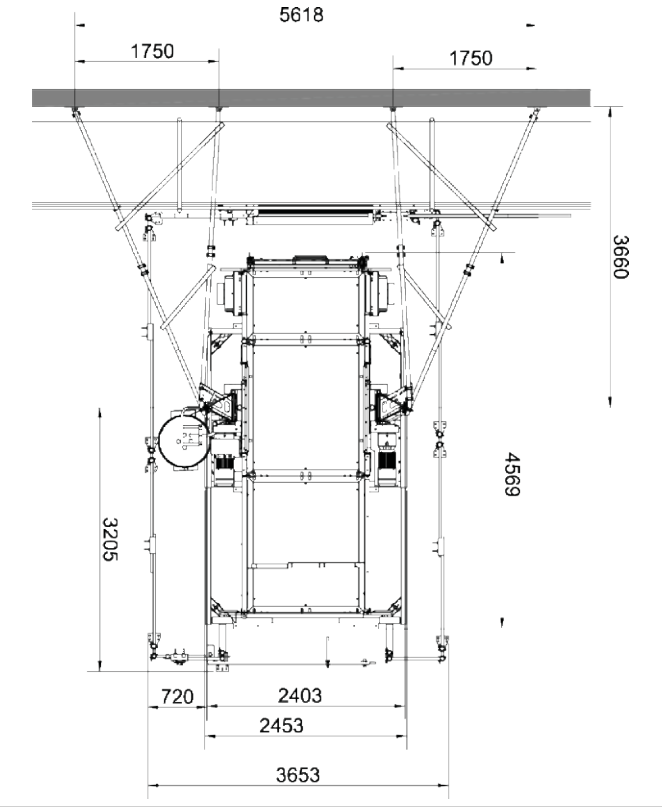

Normalne zapotrzebowanie na miejsce przed rusztowaniem

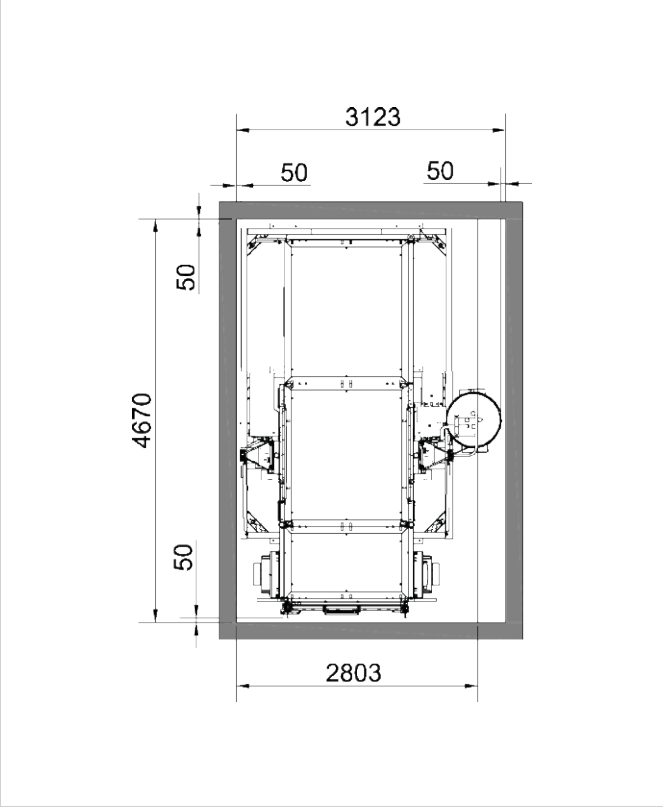

Wymiary szybu (transport nieosobowy)

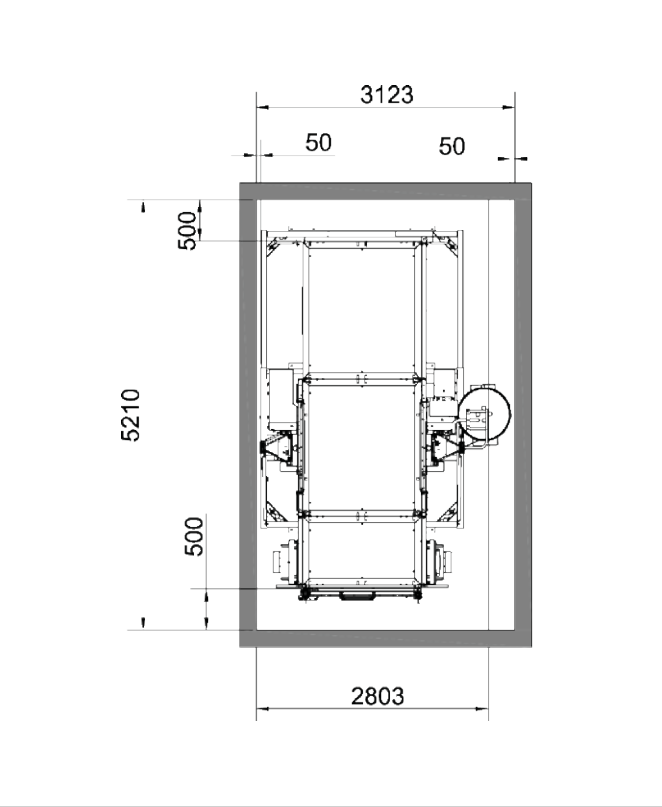

Wymiary szybu (transport osobowy)

GEDA® 1500 Z/ZP

Platforma:

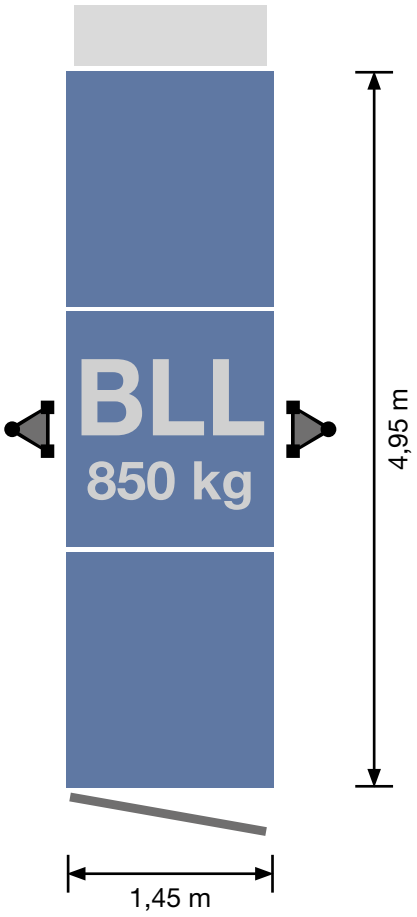

GEDA 1500 Z/ZP platforma BLL 1 drzwi załadunkowe / 1 rampa wyładowcza

Zalecane bramki bezpieczeństwa:

Comfort
Art. No. 01212

Comfort incl. sheet metal panel
Art. No. 68301

VARIO LITE
Art. No. 68200

VARIO/VARIO +
Art. No. 68000;68050

Akcesoria:

Aby zapoznać się z szeroką gamą akcesoriów, odwiedź:
www.geda.de

Dodatkowe bramki bezpieczeństwa:

Art. No. 01217	Standard
Art. No. 01268	Standard-Basic
Art. No. 68311	Standard incl. sheet metal panel
Art. No. 68312	Standard-Basic incl. sheet metal panel

Wymagania przestrzenne:

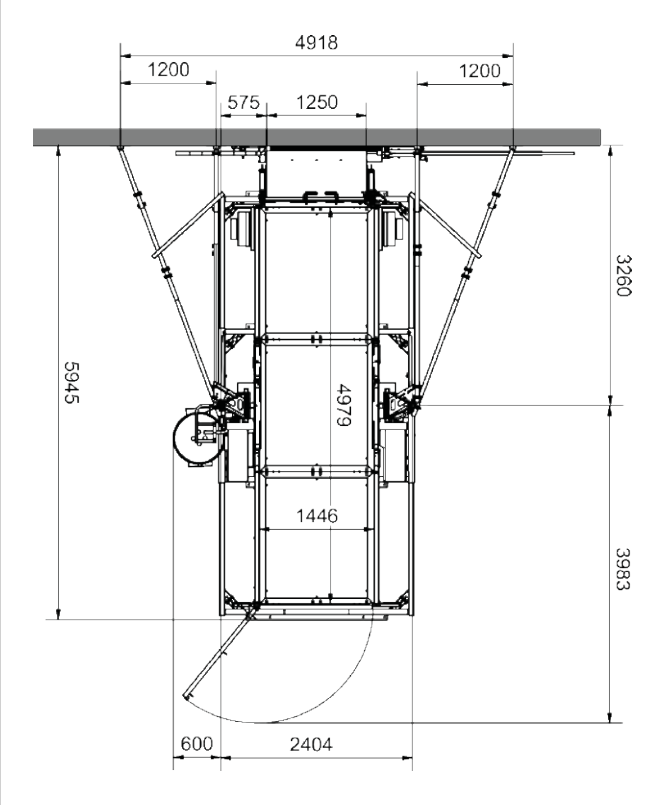

Normalne zapotrzebowanie na miejsce przed ścianą

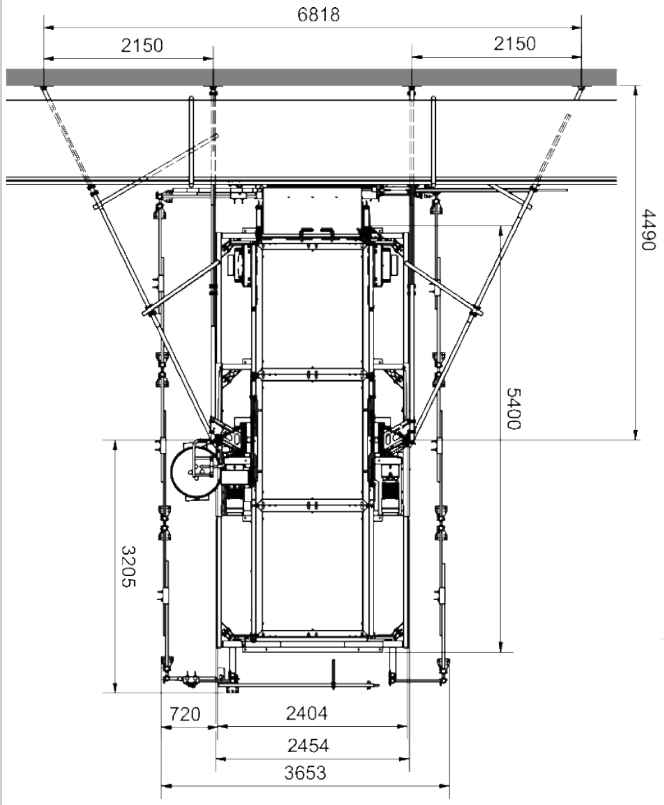

Normalne zapotrzebowanie na miejsce przed rusztowaniem

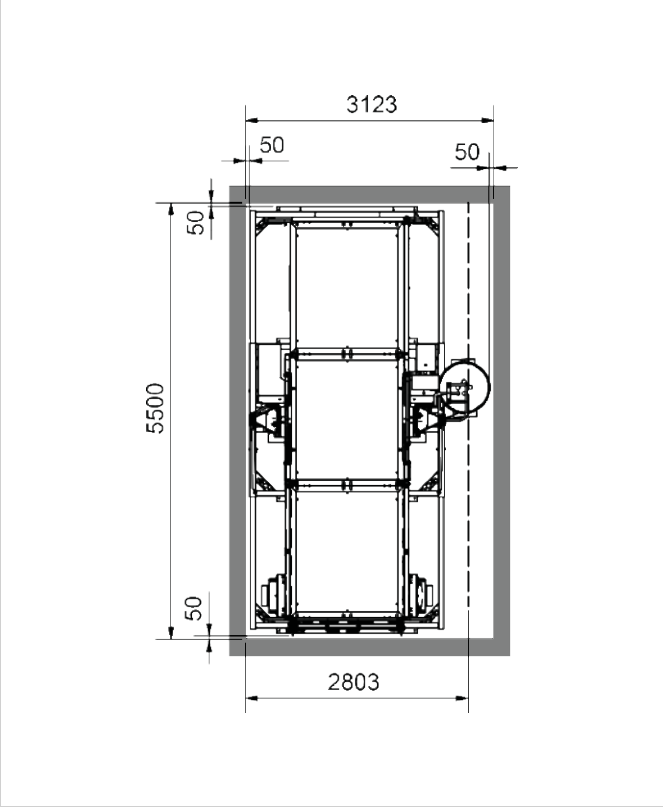

Wymiary szybu (transport nieosobowy)

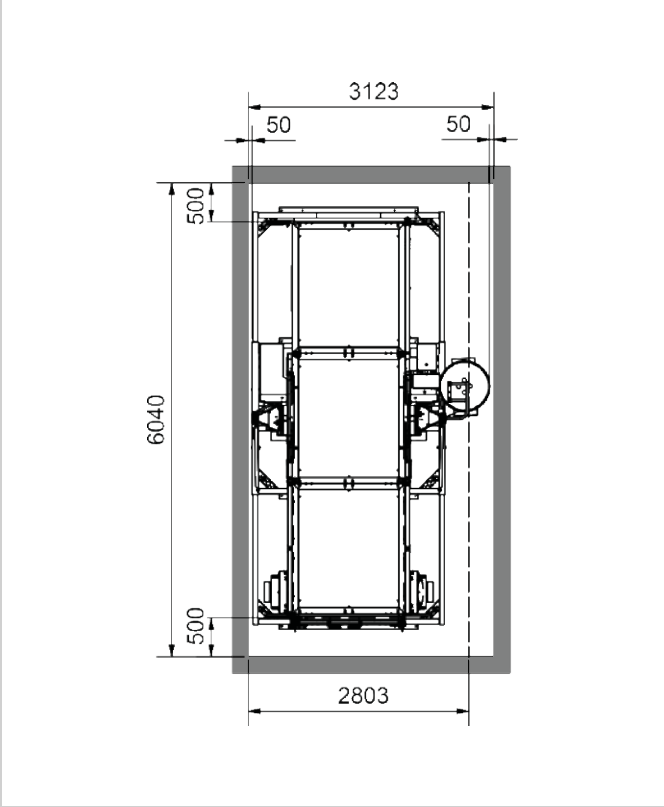

Wymiary szybu (transport osobowy)

GEDA® 1500 Z/ZP

Platforma:

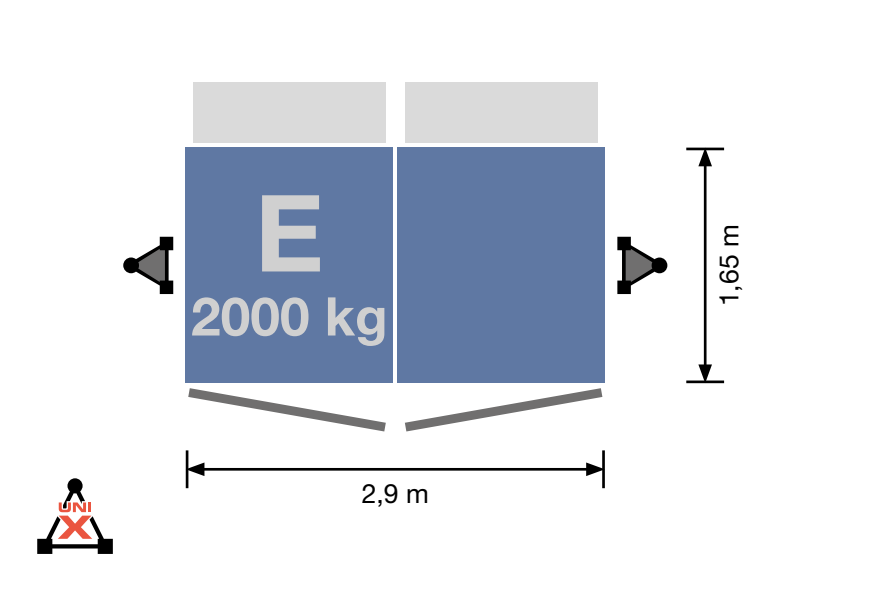

GEDA 1500 Z/ZP platforma E 2 x drzwi załadunkowe / 2 rampy wyładowcze

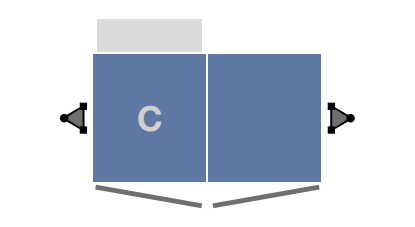

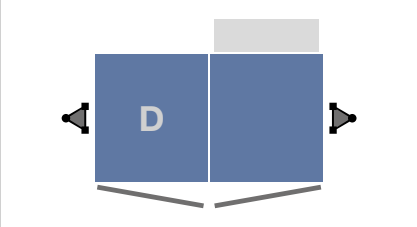

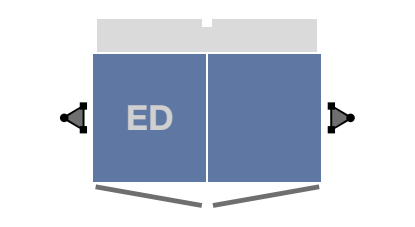

Zalecane bramki bezpieczeństwa:

Comfort
Art. No. 01212

Comfort incl. sheet metal panel
Art. No. 68301

VARIO LITE
Art. No. 68200

VARIO/VARIO +
Art. No. 68000;68050

VARIO MAXI/VARIO MAXI +
Art. No. 68100;68150

Akcesoria:

Aby zapoznać się z szeroką gamą akcesoriów, odwiedź:
www.geda.de

Dodatkowe bramki bezpieczeństwa:

Art. No. 01217	Standard
Art. No. 01268	Standard-Basic
Art. No. 01213	Comfort-Maxi
Art. No. 68311	Standard incl. sheet metal panel
Art. No. 68312	Standard-Basic incl. sheet metal panel

Wymagania przestrzenne:

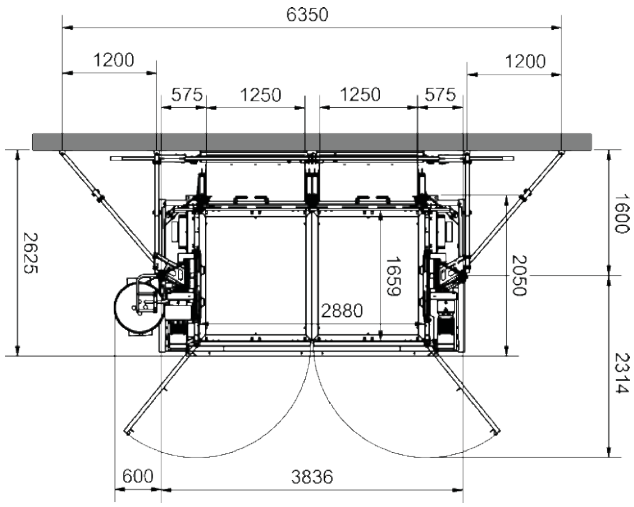

Normalne zapotrzebowanie na miejsce przed ścianą

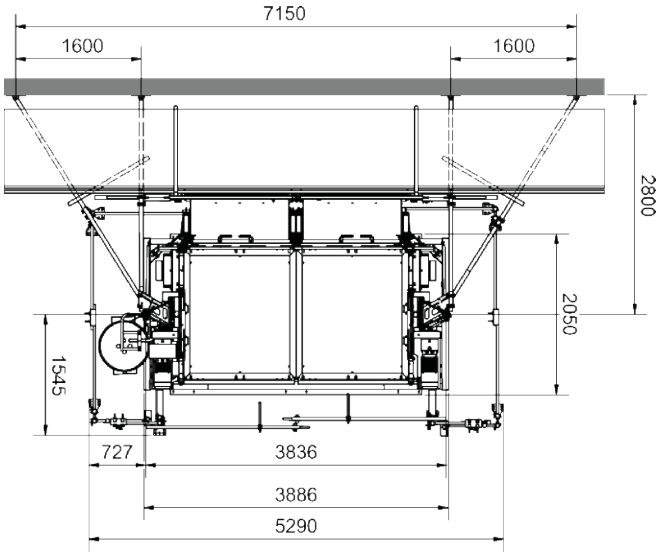

Normalne zapotrzebowanie na miejsce przed rusztowaniem

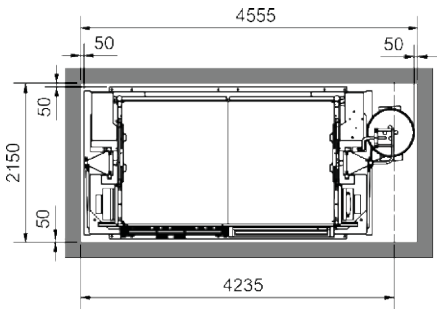

Wymiary szybu (transport nieosobowy)

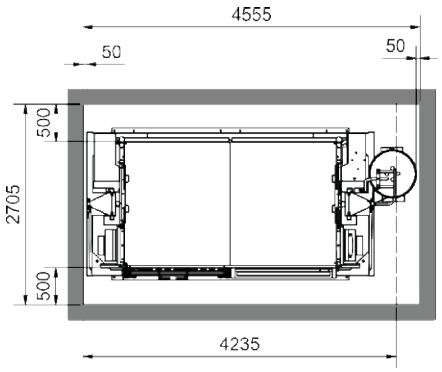

Wymiary szybu (transport osobowy)

GEDA® 1500 Z/ZP

Platforma:

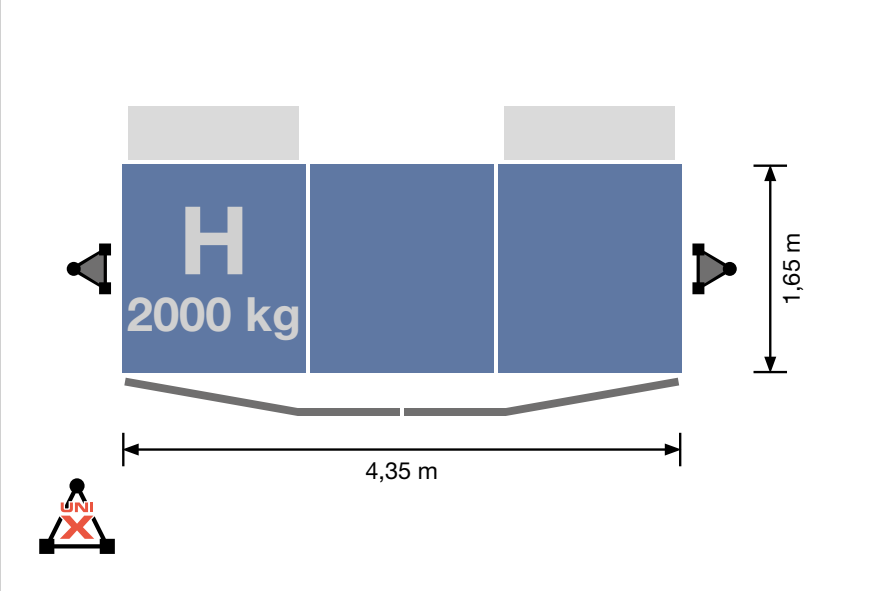

GEDA 1500 Z/ZP platforma H 2 x drzwi załadunkowe / 2 rampy wyładowcze

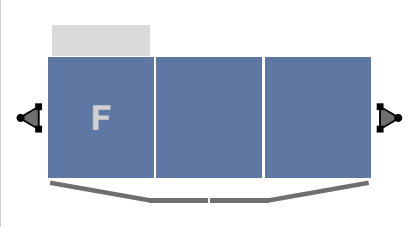

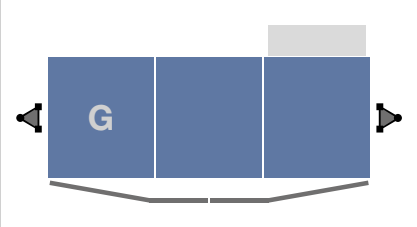

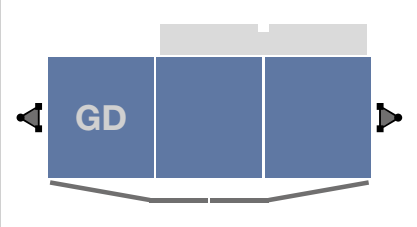

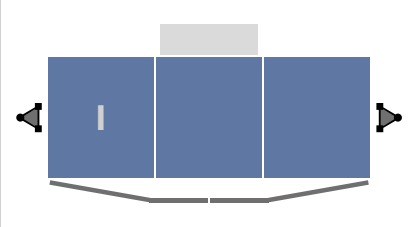

Zalecane bramki bezpieczeństwa:

Comfort
Art. No. 01212

Comfort incl. sheet metal panel
Art. No. 68301

VARIO LITE
Art. No. 68200

VARIO/VARIO +
Art. No. 68000;68050

VARIO MAXI/VARIO MAXI +
Art. No. 68100;68150

Twój dostawca / Your dealer:

TADEX ŻURAWIE

62-030 Luboń /k Poznania
ul. Romana Maya 1
ul. Dworcowa 47
tel. +48 61 8 666 777
kom. +48 725 653 000
kom. +48 601 149 358

www.dzwigi-budowlane.pl

Wymagania przestrzenne:

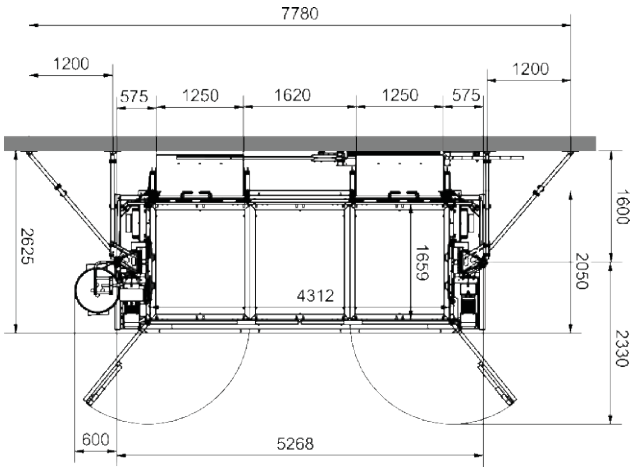

Normalne zapotrzebowanie na miejsce przed ścianą

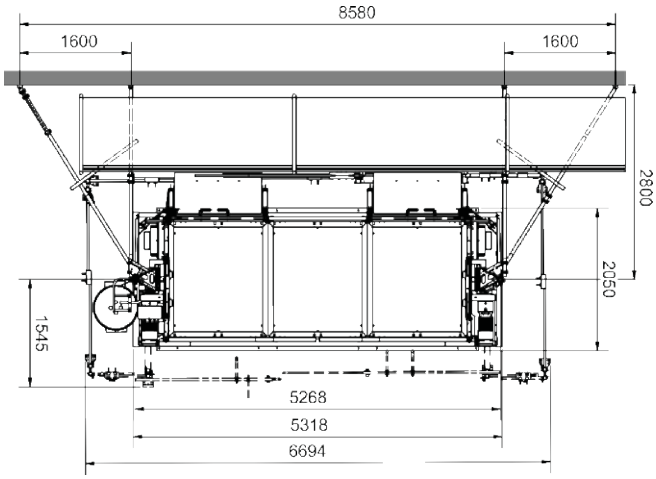

Normalne zapotrzebowanie na miejsce przed rusztowaniem

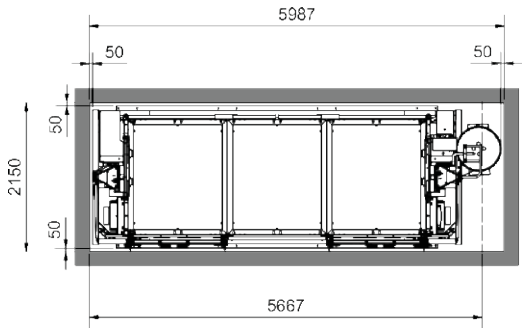

Wymiary szybu (transport nieosobowy)

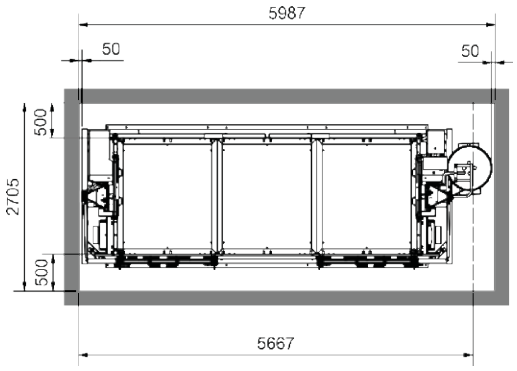

Wymiary szybu (transport osobowy)

GEDA MULTILIFT P12

Podnośniki osobowe i materiałowe / Personnel and Material Hoists

Edycja 06/2016/PL - Edition 06/2016/GB

MULTILIFT P12

DANE TECHNICZNE / *TECHNICAL DATA*

Ładowność / *Load capacity*	1500 kg - 12 Osób / *12 persons*
Prędkość podnoszenia / *Lifting speed*	24 m/min lub/or 40 m/min
Wysokość podnoszenia / *Lifting height*	150 m
Wymiary platformy / *Car dimension*	2,0 m x 1,4 m (1500 kg)
	2,6 m x 1,4 m (1200 kg)
	3,2 m x 1,4 m (1000 kg)
	3,2 m x 1,4 m (1500 kg)
Zasilanie / *Power supply*	15 kW/380-480 V/50-60 Hz/32 A

Zmiany / błędy zastrzeżone - *Changes / Errors excepted*

GEDA MULTILIFT P12

Podnośniki osobowe i materiałowe / Personnel and Material Hoists

Edycja 06/2016/PL - Edition 06/2016/GB

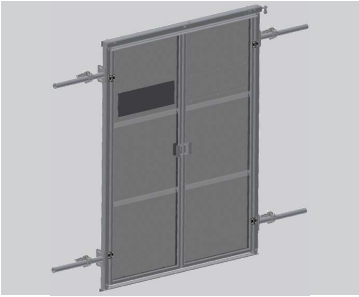

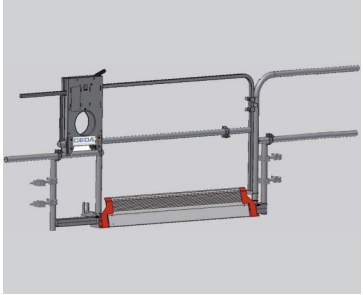

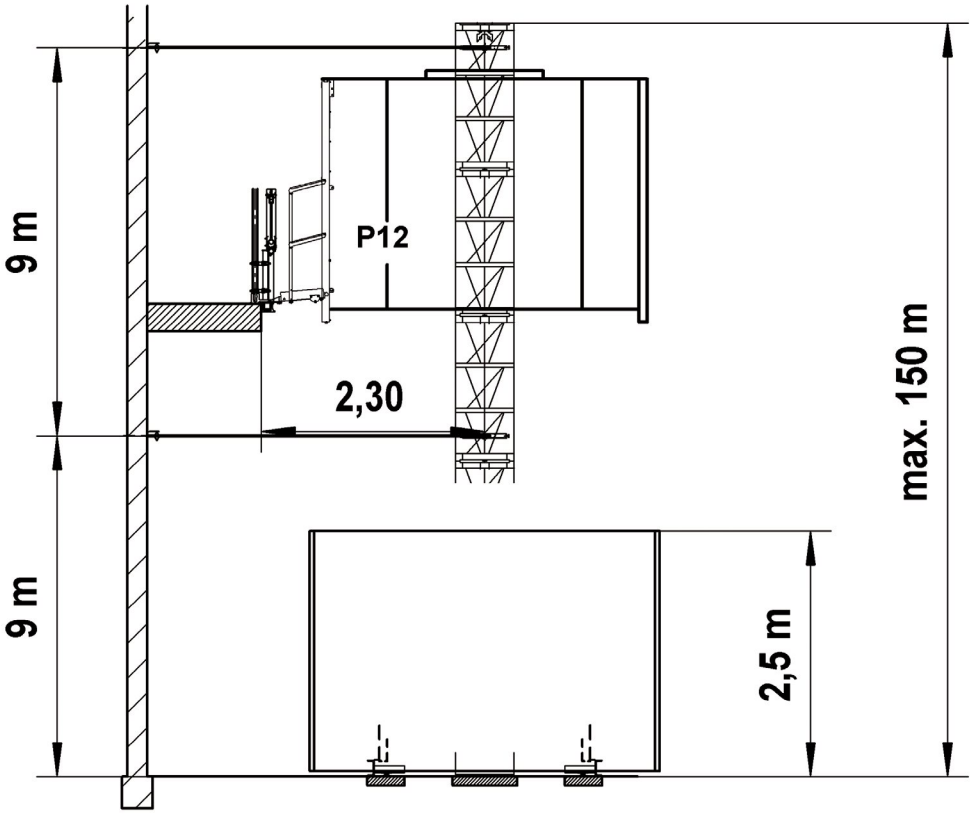

Drzwi podłogowe na życzenie

- Całkowicie zamknięte
- Wysokość 1,10 m

Landing level gates as desired

- completely closed
- 1.10 m height

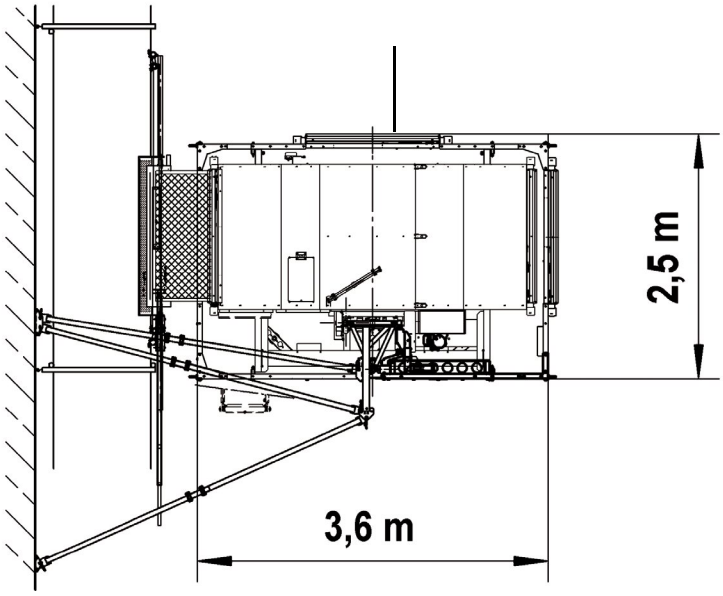

TADEX ŻURAWIE
PL 62-030 Luboń
ul. Dworcowa 47
tel. +48 61 8666 777
tadex@dzwigi-budowlane.pl
tel. +48 601 149 358

Zmiany / błędy zastrzeżone - *Changes / Errors excepted*

GEDA-Dechentreiter GmbH & Co. KG
Mertinger Strasse 60
86663 Asbach-Bäumenheim
Phone: +49 906 9809-0
Fax: +49 906 9809-50

GEDA-Dechentreiter GmbH & Co. KG
Niederlassung Nordwest
Marie-Curie-Strasse 11
59192 Bergkamen-Rünthe
Phone: +49 2389 987432
Fax: +49 2389 987433

TADEX ŻURAWIE
62-030 Luboń PL
ul. Dworcowa 47
tel. +48 61 8 666 777
kom. +48 725 653 000
tadex@dzwigi-budowlane.pl

GEDA® PH 2737

- Konstrukcja pojedyńcza lub podwójna
- Kompleksowe warianty sterowania najnowszej generacji
- Niska, wygodna wysoko dost pu - 450mm z wózkiem kablowym
- Opatentowany system p askich kabli
- Elastyczny system drzwi

GEDA PH 2737

Niezależnie od tego, czy są to nowe projekty budowlane, prace elewacyjne czy szeroko zakrojone remonty - wszędzie tam, gdzie trzeba transportować duże ładunki na duże wysokości, winda pasażerska i materiałowa GEDA PH 2737 jest idealnym narzędziem.

Dzięki sterownikowi przetwornicy częstotliwości GEDA PH 2737 osiąga prędkość podnoszenia 90 m/min i wysokość podnoszenia do 400m. Jest idealna do przewozu maksymalnie 28 pasażerów lub 2700 kg. Przestronna platforma 1,55 x 3,70m umożliwia transport nawet wyjątkowo dużych ładunków.

GEDA PH 2737 jest dostępna zarówno w wersji z pojedynczą, jak i podwójną kabiną.

GEDA®
PH 2737 Single

Dostępne również z dużymi drzwiami typu C

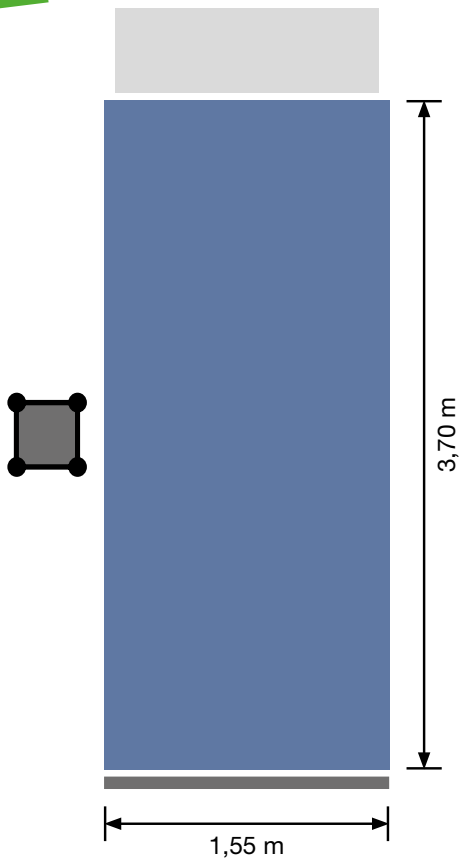

PH

Dane techniczne:

2700 kg
28 osób

400 m

90 m/min

40-80 kW/380-480 V/
50-60 Hz/80-160 A

Zalecane bramki bezpieczeństwa:

Comfort
Art. No. 01212

High and closed 1.8 m/2.1 m
Art. No. 41442;41441

Dodatkowe bramki bezpieczeństwa:

Art. No. 01217	Standard
Art. No. 01268	Standard-Basic
Art. No. 68301	Comfort incl. sheet metal panel
Art. No. 68311	Standard incl. sheet metal panel
Art. No. 68312	Standard-Basic incl. sheet metal panel
Art. No. 68200	VARIO LITE

VARIO/VARIO +
Art. No. 68000;68050

Akcesoria:

Aby zapoznać się z szeroką gamą akcesoriów, odwiedź:

www.geda.de

GEDA®
PH 2737 Twin

Dostępne również z dużymi drzwiami typu C

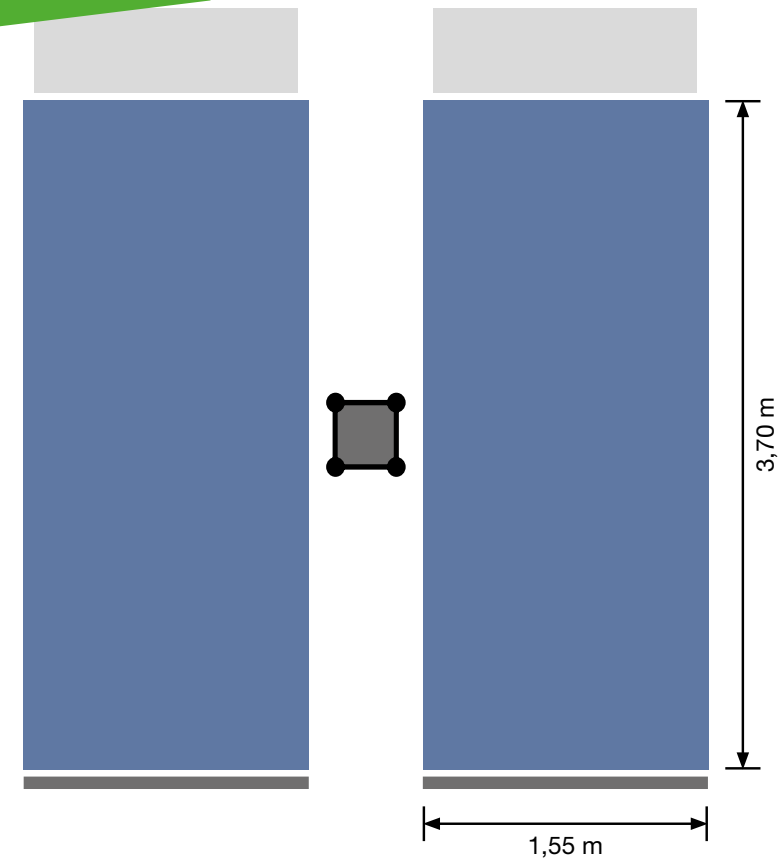

Dane techniczne:

2 x 2700 kg
2 x 28 os ⓑ

400 m

90 m/min

2 x 40-80 kW/380-480 V/
50-60 Hz/2 x 80-160 A

GEDA®
AB 450
AB 650

- Idealna alternatywa do pracy bez rusztowań na wszystkich budowach
- Prace elewacyjne niezależnie od wysokości budynku
- Płynna regulacja wysokości roboczej zapewniająca ergonomiczną i wygodną pracę
- Modułowy system platform aluminiowych (długość segmentu 1/2/3 m)
- Ocynkowane moduły wysięgników typu *push-to-connect*

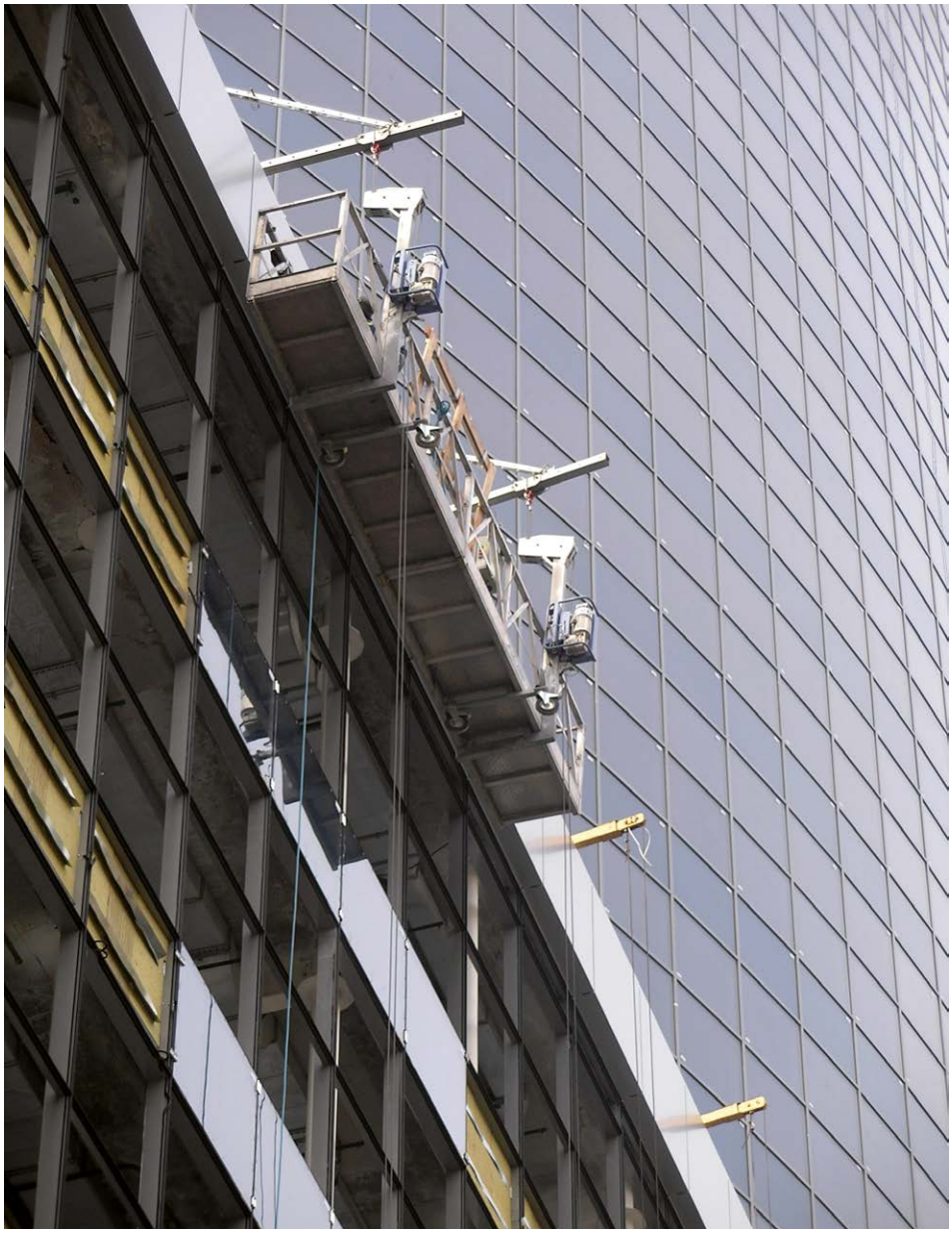

GEDA AB

Podwieszane platformy robocze GEDA pozwalają na pracę na wszystkich typach elewacji budynków bez rusztowań. Modele GEDA AB 450 i GEDA AB 650 są od wielu lat częścią gamy GEDA, zapewniając pionowy transport pasażerów i materiałów z siłą podnoszenia odpowiednio 450 i 650 kp.

Wysokość roboczą podwieszanych platform roboczych GEDA można regulować z dokładnością do centymetra, dzięki czemu praca może być zawsze wykonywana w najbardziej ergonomicznej pozycji. Elementy narożne i wsporniki można wykorzystać do dostosowania platformy do różnorodnych kształtów budynków.

Łatwa i wygodna obsługa to kolejna istotna zaleta. Konstrukcja typu push-to-connect zapewnia szybki montaż i demontaż ocynkowanych podpór. Poszczególne elementy są bardzo lekkie i mogą być transportowane przez jedną osobę, co również znacznie ułatwia przemieszczanie zmontowanej platformy.

Funkcje bezpieczeństwa, takie jak zintegrowana kompensacja przechyłu i ochrona przed przeciążeniem, zapewniają bezpieczną pracę na dużych wysokościach.

Dane techniczne:

450 kp
650 kp

8 m/min

1.4 kW/230 V/50 Hz/16 A
1.4 kW/400 V/50 Hz/16 A

1-14 m

GEDA® AB 650 M

- Efektywny i niezawodny transport materiałów wzdłuż elewacji
- Elastyczne dostosowanie do sytuacji i wymagań na miejscu
- Zestaw do przebudowy umożliwiający podwojenie ładowności do 1300 kg
- Kompleksowe funkcje bezpieczeństwa

GEDA® AB 650 M

GEDA AB 650 M

Dzięki mocy 650 kp i prędkości podnoszenia 8 m / min, wciągarka do materiałów GEDA AB 650 M zapewnia wydajny i niezawodny transport materiałów wzdłuż elewacji.

Różne długości linek podwieszających, opcjonalne przedłużacze, podpory (o promieniu 2,0 lub 2,8 m) i ciężary balastu zapewniają, że wciągarka elastycznie dostosowuje się do warunków i wymagań na miejscu. Do transportu większych ładunków dostępny jest zestaw adaptacyjny do udźwigu 1300 kg.

Wciągarka do materiałów GEDA AB 650 M jest wyposażona w urządzenia zabezpieczające, w tym system monitorowania zwoju liny i urządzenie zabezpieczające przed przeciążeniem.

Dane techniczne:

650 kp

8 m/min

1.4 kW/400 V/ 50 Hz/16 A

GEDA®
RUBBISH CHUTE STANDARD

GEDA® RUBBISH CHUTE

GEDA RUBBISH CHUTE

Zsypy na śmieci GEDA z serii Standard i Comfort to system o uniwersalnym zastosowaniu.
Zsypy na śmieci GEDA wykorzystują wszystkie zalety tworzywa sztucznego: są bardzo ciche, a także mają niewielką masę własną, co ułatwia transport i montaż / demontaż.

Wysoce odporne na uderzenia tworzywo sztuczne, grubość materiału 6 mm i dodatkowe 3 mm żebra zużywające się na zsypie na śmieci GEDA Comfort o niskim zużyciu zapewniają wyjątkowo długą żywotność w porównaniu z konwencjonalnymi zsypami. Standardowy zsyp na śmieci GEDA jest wykonany z wysokiej jakości tworzywa sztucznego o grubości 4 mm.

Oba warianty są wyposażone w podwójne haki, które zapewniają bezpieczne mocowanie zsypów na śmieci - zarówno do zastosowania na ścianach, rusztowaniach, dachach skośnych, jak i dachach płaskich.
Szeroki wybór różnych elementów mocujących zapewnia najkrótsze możliwe czasy przezbrajania i wydajną pracę. Gama wygodnych akcesoriów umożliwia bezpyłową pracę, jak również jednoczesną pracę na kilku kondygnacjach.

GEDA® RUBBISH CHUTE

GEDA®
RUBBISH CHUTE
STANDARD

Dane techniczne:

Długość:
1.2 m

Grubość materiału:
4 mm

Waga:
10 kg

GEDA®
RUBBISH CHUTE
COMFORT

Dane techniczne:

Długość:
1.1 m

Grubość materiału:
6 mm + 3 mm żebra

Waga:
12 kg

Akcesoria:

Lej zrzutowy
Art. No. 08922

Lej zrzutowy
Art. No. 01921

Odcinek rynny z łańcuchami
Art. No. 01922

Wykładzina rynny
Art. No. 01919

Wciągarka ręczna (lina 21 m)
Art. No. 01907

Wciągarka ręczna (lina 41 m)
Art. No. 01908

Pierścień odchylający
Art. No. 01918

For further accessories visit: www.geda.de

Fixing devices:

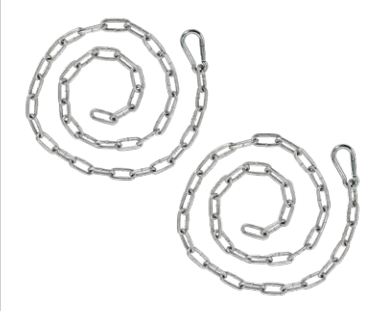

Set of chains
Art. No. 01903

Fixing frame
Art. No. 01904

Set of balcony clamps
Art. No. 01902

Flat roof support
Art. No. 01911

Bolt down flat roof support
Art. No. 52104

Ballast weight
Art. No. 01912

Praca bez pyłu?

Kaptur chroniący przed kurzem
Art. No. 01909

Kołnierz przeciwpyłowy
Art. No. 01913

Okładzina łączenia
Art. No. 01917

Żaden problem z odpowiednimi akcesoriami GEDA!

GEDA®
ORIGINAL

GEDA GmbH
Mertinger Straße 60
86663 Asbach-Bäumenheim
Phone +49 (0) 906 9809-0
Fax +49 (0) 906 9809-50
info@geda.de
www.geda.de

Twój dostawca / Your dealer:

TADEX ŻURAWIE

Tadex

62-030 Luboń /k Poznania
ul. Romana Maya 1
ul. Dworcowa 47

www.dzwigi-budowlane.pl

tel. +48 61 8 666 777
kom. +48 725 653 000
kom. +48 601 149 358