LIEBHERR

Tadex

ŻURAW WIEŻOWY
90 EC-B 6

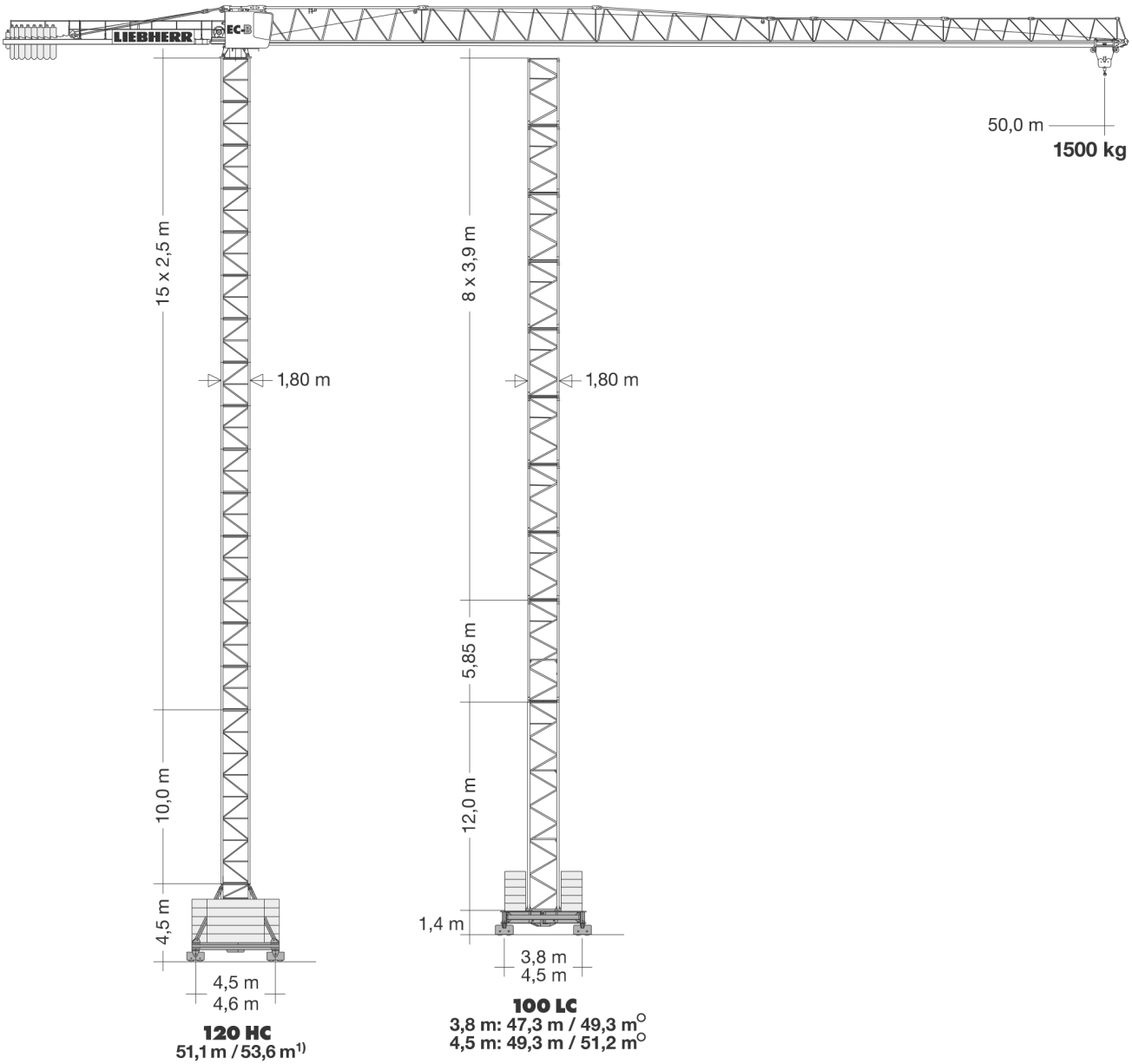

TADEX ŻURAWIE
62-030 Luboń, ul. Dworcowa 47
tel. +48 61 8 666 777; 601 149 358
tadex@dzwigi-budowlane.pl

LIEBHERR

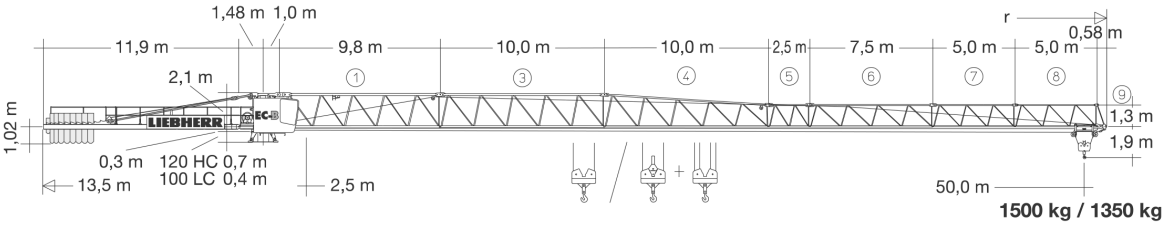

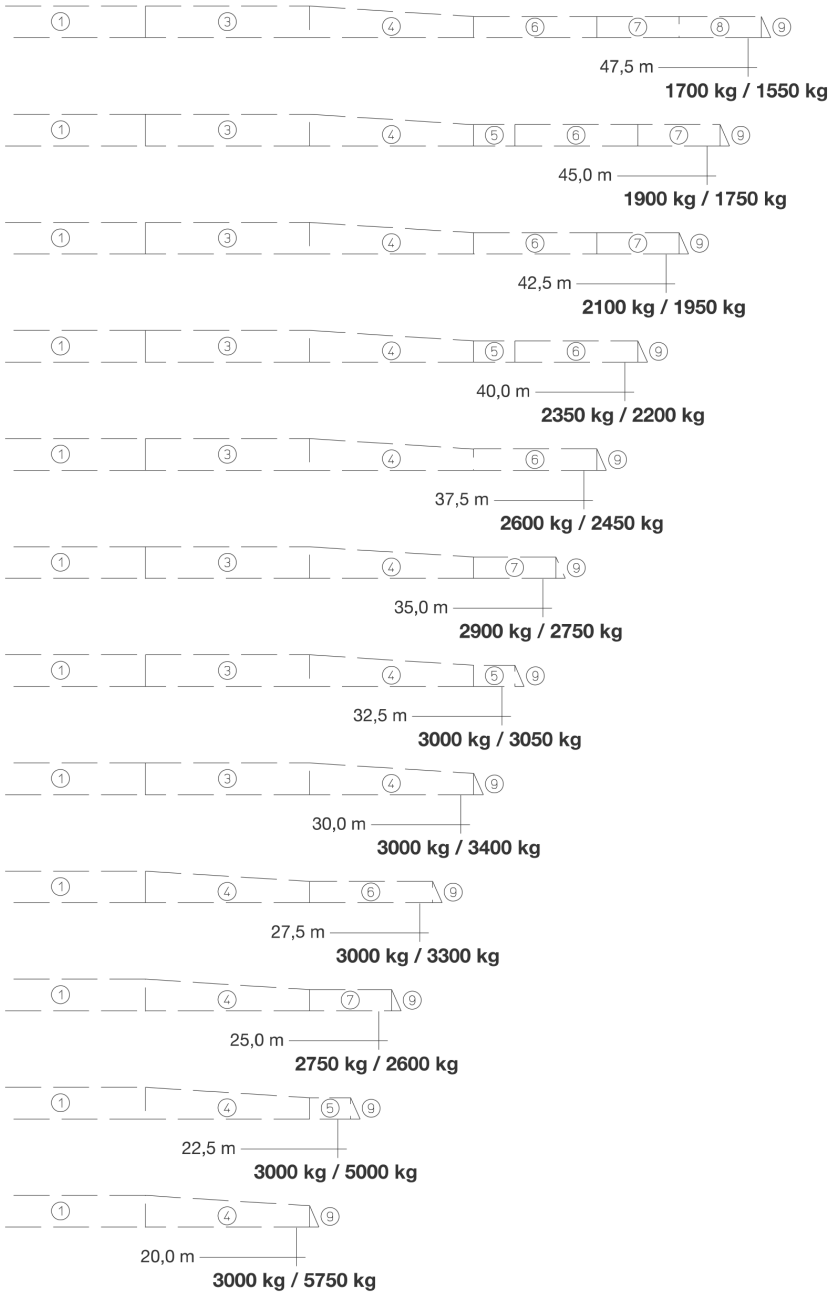

TADEX ŻURAWIE
62-030 Luboń, ul. Dworcowa 47
tel. +48 61 8 666 777; 601 149 358
tadex@dzwigi-budowlane.pl

LIEBHERR

Tadex

Udźwig i zasięg

m r	m/kg	m/kg 15,0	17,5	20,0	22,5	25,0	27,5	30,0	32,5	35,0	37,5	40,0	42,5	45,0	47,5	50,0
50,0 (r = 51,5)	2,5–28,3 **3000**	3000	3000	3000	3000	3000	3000	2810	2560	2340	2150	1990	1850	1720	1600	**1500**
47,5 (r = 49,0)	2,5–29,6 **3000**	3000	3000	3000	3000	3000	3000	2960	2700	2470	2280	2110	1950	1820	**1700**	
45,0 (r = 46,5)	2,5–30,7 **3000**	3000	3000	3000	3000	3000	3000	3000	2810	2570	2370	2200	2040	**1900**		
42,5 (r = 44,0)	2,5–31,4 **3000**	3000	3000	3000	3000	3000	3000	3000	2890	2650	2440	2260	**2100**			
40,0 (r = 41,5)	2,5–32,5 **3000**	3000	3000	3000	3000	3000	3000	3000	3000	2750	2540	**2350**				
37,5 (r = 39,0)	2,5–33,2 **3000**	3000	3000	3000	3000	3000	3000	3000	3000	2820	**2600**					
35,0 (r = 36,5)	2,5–34,0 **3000**	3000	3000	3000	3000	3000	3000	3000	3000	**2900**						
32,5 (r = 34,0)	2,5–32,5 **3000**	3000	3000	3000	3000	3000	3000	3000	**3000**							
30,0 (r = 31,5)	2,5–30,0 **3000**	3000	3000	3000	3000	3000	3000	**3000**								
27,5 (r = 29,0)	2,5–27,5 **3000**	3000	3000	3000	3000	3000	**3000**									
25,0 (r = 26,5)	2,5–23,2 **3000**	3000	3000	3000	3000	**2750**										
22,5 (r = 24,0)	2,5–22,5 **3000**	3000	3000	3000	**3000**											
20,0 (r = 21,5)	2,5–20,0 **3000**	3000	3000	**3000**												

m r	m/kg		m/kg 15,0	17,5	20,0	22,5	25,0	27,5	30,0	32,5	35,0	37,5	40,0	42,5	45,0	47,5	50,0
50,0 (r = 51,5)	2,5–27,2 **3000**	2,5–15,5 **6000**	6000	5220	4460	3880	3420	3040	2720	2460	2230	2030	1880	1710	1580	1460	**1350**
47,5 (r = 49,0)	2,5–28,5 **3000**	2,5–16,1 **6000**	6000	5470	4680	4080	3590	3200	2870	2590	2360	2150	1970	1820	1680	**1550**	
45,0 (r = 46,5)	2,5–29,5 **3000**	2,5–16,6 **6000**	6000	5670	4860	4230	3730	3320	2980	2700	2450	2240	2060	1890	**1750**		
42,5 (r = 44,0)	2,5–30,2 **3000**	2,5–17,0 **6000**	6000	5800	4970	4330	3820	3410	3060	2770	2520	2310	2120	**1950**			
40,0 (r = 41,5)	2,5–31,2 **3000**	2,5–17,5 **6000**	6000	6000	5140	4480	3960	3530	3170	2870	2620	2390	**2200**				
37,5 (r = 39,0)	2,5–31,8 **3000**	2,5–17,8 **6000**	6000	6000	5250	4580	4040	3610	3240	2940	2680	**2450**					
35,0 (r = 36,5)	2,5–32,6 **3000**	2,5–18,2 **6000**	6000	6000	5380	4690	4150	3700	3330	3020	**2750**						
32,5 (r = 34,0)	2,5–32,5 **3000**	2,5–18,3 **6000**	6000	6000	5430	4740	4190	3740	3370	**3050**							
30,0 (r = 31,5)	2,5–30,0 **3000**	2,5–18,5 **6000**	6000	6000	5490	4790	4230	3780	**3400**								
27,5 (r = 29,0)	2,5–27,5 **3000**	2,5–16,6 **6000**	6000	5630	4830	4200	3710	**3300**									
25,0 (r = 26,5)	2,5–22,2 **3000**	2,5–12,5 **6000**	4850	4040	3440	2970	**2600**										
22,5 (r = 24,0)	2,5–22,5 **3000**	2,5–19,2 **6000**	6000	6000	5730	**5000**											
20,0 (r = 21,5)	2,5–20,0 **3000**	2,5–19,3 **6000**	6000	6000	**5750**												

TADEX ŻURAWIE
62-030 Luboń, ul. Dworcowa 47
tel. +48 61 8 666 777; 601 149 358
tadex@dzwigi-budowlane.pl

LIEBHERR

Wysokość podnoszenia

100 LC

3,9 m	3,9 m + 5,85 m	5,85 m	11,7 m											
11				43,5	–	–	43,7	–	43,8	–	43,1	–	42,0	–
	9+1	7		41,6	–	–	41,8	–	41,9	–	41,2	–	40,0	–
10				39,6	–	51,2	39,8	51,4	39,9	51,5	39,2	50,8	38,1	50,0
	8+1			37,7	49,3	49,3	37,9	49,5	38,0	49,6	37,3	48,9	36,1	48,1
9		6	3	35,7	47,3	47,3	35,9	47,5	36,0	47,6	35,3	46,9	34,2	46,1
	7+1			33,8	45,4	45,4	34,0	45,6	34,1	45,7	33,4	45,0	32,2	44,2
8				31,8	43,4	43,4	32,0	43,6	32,1	43,7	31,4	43,0	30,3	42,2
	6+1	5		29,9	41,5	41,5	30,1	41,7	30,2	41,8	29,5	41,1	28,3	40,3
7				27,9	39,5	39,5	28,1	39,7	28,2	39,8	27,5	39,1	26,4	38,3
	5+1			26,0	37,6	37,6	26,2	37,8	26,3	37,9	25,6	37,2	24,4	36,4
6		4	2	24,0	35,6	35,6	24,2	35,8	24,3	35,9	23,6	35,2	22,5	34,4
	4+1			22,1	33,7	33,7	22,3	33,9	22,4	34,0	21,7	33,3	20,5	32,5
5				20,1	31,7	31,7	20,3	31,9	20,4	32,0	19,7	31,3	18,6	30,5
	3+1	3		18,2	29,8	29,8	18,4	30,0	18,5	30,1	17,8	29,4	16,6	28,6
4				16,2	27,8	27,8	16,4	28,0	16,5	28,1	15,8	27,4	14,7	26,6
	2+1			14,3	25,9	25,9	14,5	26,1	14,6	26,2	13,9	25,5	12,7	24,7
3		2	1	12,3	23,9	23,9	12,5	24,1	12,6	24,2	11,9	23,5	10,8	22,7
	1+1			10,4	22,0	22,0	10,6	22,2	10,7	22,3	10,0	21,6	8,8	20,8
2				8,4	20,0	20,0	8,6	20,2	8,7	20,3	8,0	19,6	6,9	18,8
	0+1	1		6,5	18,1	18,1	6,7	18,3	6,8	18,4	6,1	17,7	4,9	16,9
1				4,5	16,1	16,1	4,7	16,3	4,8	16,4	4,1	16,7	3,0	14,9
0	0	0	0	–	12,2	12,2	–	12,4	–	12,5	–	11,8	–	11,0
				m	a)	b)	m		m		m		m	

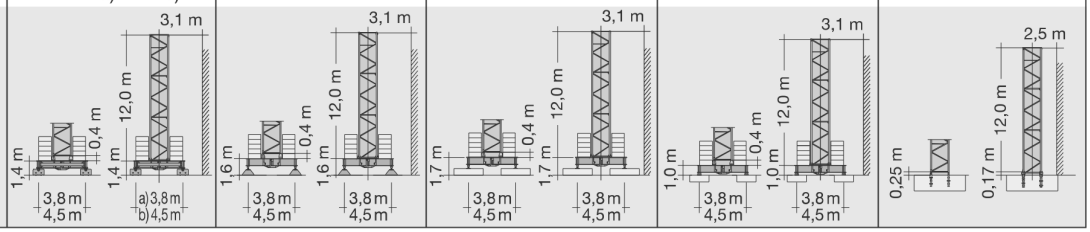

120 HC

16	50,5	53,6	50,0	53,1	46,2	49,3	47,7	50,8	47,5	50,6
15	48,0	51,1	47,5	50,6	43,7	46,8	45,2	48,3	45,0	48,1
14	45,5	48,6	45,0	48,1	41,2	44,3	42,7	45,8	42,5	45,6
13	43,0	46,1	42,5	45,6	38,7	41,8	40,2	43,3	40,0	43,1
12	40,5	43,6	40,0	43,1	36,2	39,3	37,7	40,8	37,5	40,6
11	38,0	41,1	37,5	40,6	33,7	36,8	35,2	38,3	35,0	38,1
10	35,5	38,6	35,0	38,1	31,2	34,3	32,7	35,8	32,5	35,6
9	33,0	36,1	32,5	35,6	28,7	31,8	30,2	33,3	30,0	33,1
8	30,5	33,6	30,0	33,1	26,2	29,3	27,7	30,8	27,5	30,6
7	28,0	31,1	27,5	30,6	23,7	26,8	25,2	28,3	25,0	28,1
6	25,5	28,6	25,0	28,1	21,2	24,3	22,7	25,8	22,5	25,6
5	23,0	26,1	22,5	25,6	18,7	21,8	20,2	23,3	20,0	23,1
4	20,5	23,6	20,0	23,1	16,2	19,3	17,7	20,8	17,5	20,6
3	18,0	21,1	17,5	20,6	13,7	16,8	15,2	18,3	15,0	18,1
2	15,5	18,6	15,0	18,1	11,2	14,3	12,7	15,8	12,5	15,6
1	13,0	16,1	12,5	15,6	8,7	11,8	10,2	13,3	10,0	13,1
0	a) 10,5	b) 13,6	a) 10,0	b) 13,1	a) 6,2	b) 9,3	a) 7,7	b) 10,8	a) 7,5	b) 10,6
	m		m		m		m		m	

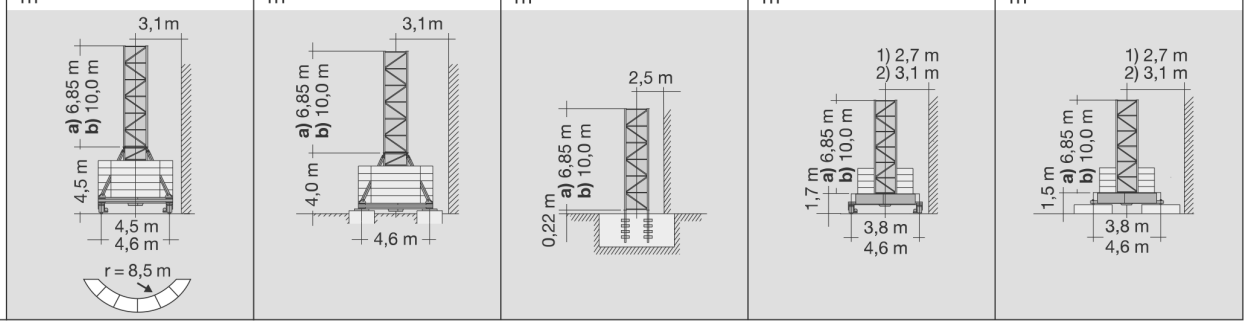

TADEX ŻURAWIE
62-030 Luboń, ul. Dworcowa 47
tel. +48 61 8 666 777; 601 149 358
tadex@dzwigi-budowlane.pl

LIEBHERR

Tadex

Prędkości

	U/min 0 ↔ 0,8 sl./min tr./min	7,5 kW FU
	0 ↔ 63,0 m/min 0 ↔ 80,0 m/min	3,0 kW FU 5,4 kW FU
	25,0 m/min	2 x 4,0 kW

kVA	22 kW	22 kW FU
	30,0	28,0

	Bieg		kg	m/min
3,8 / 18,5 / 22 kW WIW 230 MZ 402 **5 Warstw** 149,0 / 74,0 m LS-Trommel max. 217,0 / 108,0 m**	1	3000	3000	6,2
	2	3000	3000	28,0
	3	1700	1600	58,0
	1		6000	3,1
	2		6000	14,0
	3		3500	29,0
22 kW FU WIW 230 MZ 404 **5 Warstw** 149,0 / 74,0 m LS-Trommel max. 217,0 / 108,0 m**	1	3000	3000	3,1
	2	3000	3000	31,0
	3	2400	2250	43,0
	4	1500	1350	70,0
	1		6000	1,5
	2		6000	15,0
	3		4800	22,0
	4		3000	35,0

Zasilanie elektryczne - zapotrzebowanie:	
Napięcie zasilające	400V/50Hz
Przekrój poprzeczny kabla	4x25mm^2
Całkowita moc	35kW

TADEX ŻURAWIE
62-030 Luboń, ul. Dworcowa 47
tel. +48 61 8 666 777; 601 149 358
tadex@dzwigi-budowlane.pl